3. MESURE

DIATEST

TAMPONS DE MESURE

MANUEL TECHNIQUE ÉDITION 4

2013-02-11_52Seiter_Französisch_RZ_Pfade.indd 1 14.02.13 13:58

Table des matières

Page

3 DIATEST - Compétence, précision et sécurité
4 Description technique
9 BMD - Types de base
10 Type de base – standard
11 Type de base pour alésages débouchant
12 Type de base pour alésages borgnes
13 Types de base à raccordement air
14 BMD pour mesures automatiques
15 Types spéciaux
21 BMD pour la mesure de distances parallèles
22 Tampons étagés
24 Supports de comparateur

Page

27 Supports de comparateur à force réglable
29 Supports pour palpeur électronique
30 Supports de comparateur spéciaux
33 Supports pour comparateur Analodig
34 Adaptateurs
36 Renvois d'angle
37 Rallonges de profondeur
40 Butées de profondeur
42 Petit dispositif de mesure
46 Supports flottants
50 Pièces de rechange
51 Abréviations techniques et générales

TÜV PROFI CERT ® TÜV Hessen
Zertifikat-Registrier-Nr. 73 100 281
ISO 9001

2013-02-11_52Seiter_Französisch_RZ_Pfade.indd 2 14.02.13 13:58

La compétence pour la précision et la sécurité

Sécurité par la qualité

Un savoir faire de haute technologie est inconcevable sans précision. Afin de garantir une sécurité optimale en production, la précision est nécessaire à partir de la planification d'un produit jusqu'à sa livraison à la clientèle. Le nom DIATEST est un label de qualité. Des instruments de mesure de haute fiabilité et répétitivité jusqu'à 0,001 mm / 0,00005" assurent un résultat exact.

Les instruments DIATEST sont fabriqués en accord avec la norme DIN EN ISO 9001. L'emploi de procédés de production dignes de notre temps leur permet d'atteindre un standard de qualité très élevé, qu'il s'agisse des produits standards ou des solutions spécialement développées pour un client donné. La philosophie d'entreprise est animée par une devise et un groupe de collaborateurs très expérimentés et motivés:

– Qualité totale pour tous les clients DIATEST.
– Excellent rapport qualité/prix.
– Conseils de spécialistes qualifiés.
– Délais de livraison garantis et respectés.

Pour nous, un service tout à fait naturel, que tous nos partenaires DIATEST apprécient dans le monde entier. C'est ce que nous entendons quand nous parlons de partenariat

2013-02-11_52Seiter_Französisch_RZ_Pfade.indd 3 14.02.13 13:58

Description technique

Le tampon de mesure (BMD) est un instrument de mesure auto-centrant à cote affichée de haute précision pour la mesure d'alésages. Il se distingue par une manipulation simple. Le BMD permet des mesures statiques et dynamiques. Il convient pour localiser des différences de cotes et des défauts de forme dans les alésages. Le BMD est utilisé à côté de la machine de production manuellement, mais il est aussi monté sur des montages de contrôle ou dans l'automate de mesure.
Le large champ d'application permet de démontrer le coté économique du système. En effet, le BMD est très simple à utiliser. Il est également très robuste tout en restant extrêmement précis.
Le grand choix en types de base dans notre programme standard et nos accessoires ingénieux, permettent la mesure du plus grand nombre d'alésages, possibles en production. Le libre choix des moyens d'afficher la cote par comparateur mécanique ou digital, par un moyen électronique avec palpeur inductif, ou le branchement d'appareils périphériques, qui permettent une exploitation statistiques des données jusqu'à la régulation de la machine de production, sont des avantages incontestables.

Exécutions spéciales

Le manuel technique BMD est prévu pour faciliter le choix des éléments de mesure adéquate. En cas de problèmes pour des mesures spéciales, nous vous prions de nous faire parvenir une description de la mesure à résoudre avec dessin et éventuellement une pièce d'échantillon, afin de pouvoir faire une offre. Nous ne pouvons faire une offre optimale qu'avec l'appui d'informations précises.

Gravure spéciale (SO-B)

Gravure spéciale code Data Matrix (SO-B-DMC)

(avec supplément de prix)

Gravures ou inscriptions spéciales comme p.ex. No. d'identification spécifique au client, tolérances etc. sont effectuées par nos soins, mais les possibilités d'inscriptions sont limitées pour petits tampons BMD. Le supplément de prix est calculé par rapport à des groupes de 10 signes entamés (voir liste de prix).

Exécutions et propriétés des matériaux:

Tête : acier ressort env. 61 HRC:
Aiguille : carbure
env. : 1650 HV
Cylindre de guidage: acier rapide trempé, env. 60 HRC
Chromage dur sur cylindre
env. 1000 HV
(exécutions standards)
Exécutions cylindres spéciales:
OCR = cylindre acier trempé et bruni.
Attention:
Pour des conditions de mesure particulièrement rudes, le BMD en exécution OCR n'est pas conseillé.
ZHML = Cylindre équipé avec des bandes carbure (voir page 14)
ZKUL = Cylindre équipé avec des bandes synthétiques (voir page 17)

Données techniques:

Toutes les cotes non spécifiées sont en mm.
Nous nous réservons le droit pour des modifications techniques visant à améliorer les fonctions, ainsi que pour des divergences minimes, n'ayant pratiquement aucune influence sur l'appareil de mesure.
Vous pouvez également vous renseigner sur les dernières nouveautés techniques, ainsi que sur l'état actuel de notre dernière documentation, en visitant notre site internet
www.diatest.com

Mise à zéro

La mise à zéro devrait se faire principalement avec une bague étalon de réglage. Elle doit correspondre à la cote mini de l'alésage, afin d'éviter, déjà lors de l'étalonnage, un maximum d'erreurs radiales et axiales. Les bagues les mieux adaptées sont des bagues selon normes DIN 2250-C. Des bagues plus hautes, à la cote maxi, mini ou à la cote moyenne de la tolérance ne sont pas nécessaires.

Fonction

Le cylindre de guidage (4) avec la tête de mesure intégrée (5) centre les touches de mesure (6) montées sur la tête de manière axiale et radiale dans l'alésage. Le cône rodé de l'aiguille mobile (3) transmet la course des touches de mesure dans un rapport 1:1 sur le moyen d'affichage (1) monté dans le support (2).

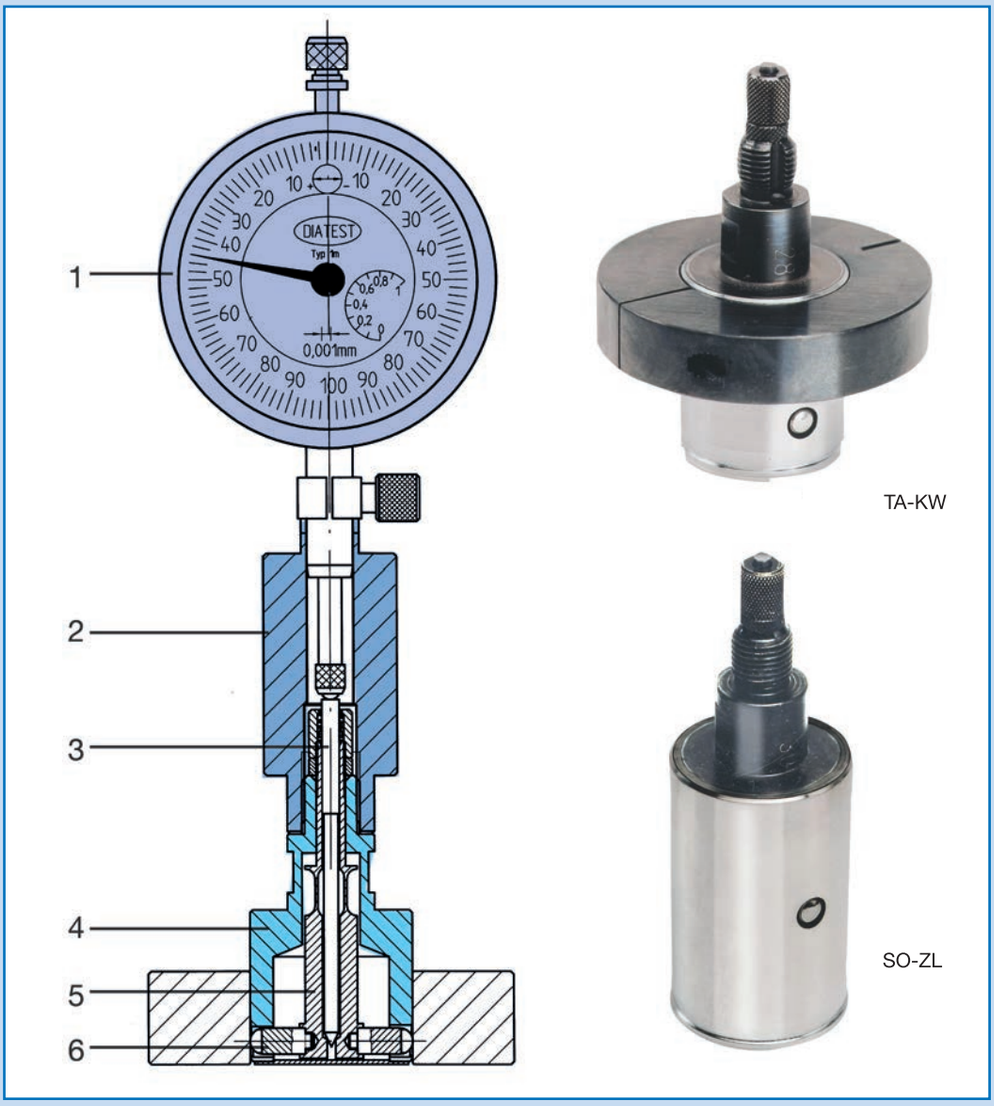

2013-02-11_52Seiter_Französisch_RZ_Pfade.indd 4
14.02.13 13:58

Délais de fabrication

Les délais de fabrication sont indiqués départ usine en Allemagne et en jours ouvrables (voir tableau en bas de la page).Pour les délais EXPRESS, veuillez tenir compte du jour ouvrable, quand l'expédition pourra avoir lieu.

Durée de vie

La durée de vie dépend des conditions de mesure telles que surface d'alésage (rugosité), matériau, profondeur de meesure, propreté de l'alésage, force de mesure etc. Dans des conditions optimales, jusqu'à plusieurs millions de mesures sont possibles

Réparations

DIATEST propose un service de réparation rapide et économique pour les BMDs standard.
Service 1: échange de la mécanique, contrôle fonctionnel,
Délai de livraison: 10 jours
Service 2: échange de la mécanique, chromage et rectification du cylindre, contrôle fonctionnel, délai de livraison: 15 jours.
Sur demande, nous établissons un devis de réparation.

Entretien

Pas d'entretien spécial nécessaire. En cas d'encrassage trop important, démonter l'aiguille mobile et nettoyer l'aiguille et le BMD avec précaution en utilisant de l'air comprimé et une solution liquide appropriée.
Important: Graisser le cône de l'aiguille avant le montage (par ex. vaseline). Lors du montage de l'aiguille pour séries 6 et 10 ne pas oublier de remonter le ressort (il n'y a pas de ressort pour série 4)

Précision de mesure des BMD

Pour des BMD neufs, les écarts max. autorisés sont comme suit:
Précision de répétition:
Exécution 2-Points
fw = 0,001 mm
Exécution 3-Points
fw = 0,002 mm
Linéarité:
Exécution 2-Points
fe = 1% de la course de mesure
minimum: 0,001
Exécution 3-Points
fe = 3% de la course de mesure
minimum: 0,002
Exécution FB
fe = 2% de la course de mesure
minimum: 0,001
La précision peut être réduite sur les tampons spéciaux ou avec extension de capacité (MB-SO).

Erreurs de centrage axiales et radiales:

Le cylindre du BMD positionne les touches de mesure dans l'alésage et assure la précision de répétition. Une dégradation de la répétabilité est à noter lors d'une introduction courte du BMD, ou lorsque le jeu entre le BMD et l'alésage est trop important (attention au décentrage et à l'inclinaison du tampon!).

Cotes nominales et capacités standards

La cote de commande du BMD (nominale) est la cote mini de l'alésage à mesurer.
Exemple:
Ø 35 D7 = Ø 35 +0,08/+0,105
BMD-cote nominale = 35,08
Ø 35 H7 = Ø 35 +0/+0,025
BMD-cote nominale = 35,00

Extension de capacité MB-SO (supplément de prix)

La capacité standard du BMD peut être élargie en vue de tolérances importantes.
Remarque:
- Les rayons des touches concernant l'option MB-SO sont plus petits.
- Attention aux erreurs possible de centrage axial et radial.
- Si vous souhaitez associer cette option aux touches diamant (MDI) nous vous prions de bien vouloir nous contacter auparavant.

L'extension de capacité comme p.ex. MB-SO+0,4 indique, que la plage de mesure totale du BMD est de 0,4 mm à partir de la cote nominale du BMD. Lors d'une mesure horizontale, la capacité de mesure peut se réduire.

Délais de fabrication standards

Type-BMD	Jours ouvrables
S, D, PK, OR, 2R, S-FB jusqu'à cote nominale 100 mm	10
S, D, PK, OR, 2R, S-FB supérieur à cote nom. 100 mm	15
FB, 3P, L, PK-2Z, MZ, AT0	15
SO-TA, UM, PA, SO-GL, SO-W10, T-BMD	25
SO-KO, SO-ZL, SO-2Z, ZHML, SO-PA etc.	30

Les week-ends, les fermetures pour congés annuels et jours fériés officiels ne sont pas considérés comme jours ouvrables et prolongent ces délais selon la durée des congés. Le temps du transport n'est pas pris en compte!

Délais de livraison EXPRESS (suppl. de prix)

Type-BMD	Jours ouvrables
S, D, PK, OR, 2R, S-FB jusqu'à cote nominale 100 mm	5-8
S, D, PK, OR, 2R, S-FB supérieur à cote nom. 100 mm	8-10
FB, 3P, L, PK-2Z, MZ, AT0	8-10
SO-TA, UM, PA, SO-GL, SO-W10, T-BMD	15
SO-KO, SO-ZL, SO-2Z, ZHML, SO-PA usw.	15

Tous les autres BMD comme par ex. tampon étagé-BMD etc., délais de livraison sur demande. Les critères cités ci-dessus pour les délais de livraison standards sont également valables.

Capacité de mesure à partir de la cote nominale-BMD

Série-BMD	Plage d'utilisation	Capacité de mesure
4	Ø 2,98 - 9,0	+ 0,1 mm
6	Ø 7,0 - 20,0	+ 0,15 mm
10	Ø 15,0 - 270,0	+ 0,2 mm
FB6	Ø 7,0 - 16,0	+ 0,15 mm
FB10	Ø 15,0 - 150,0	+ 0,15 mm
3P (Série 6)	Ø 8,0 - 20,0	+ 0,15 mm
3P (Série 10)	Ø 15,0 – 100,0	+ 0,2 mm
T-BMD	Ø 2,25 (PA 1,0) - 2,98	+ 0,15 mm

Extension de capacité MB-SO

Série-BMD	capacités max.(suppl. commande)
Série 4 Ø 2,98 - 4,0	max. MB-SO + 0,15
Série 4 Ø > 4,0	max. MB-SO + 0,2
Série 6	max. MB-SO + 0,4
Série 10 bis Ø 120 mm	max. MB-SO + 0,8
Série 10 Ø > 120 bis 180 mm	max. MB-SO + 0,6
Série 10 Ø > 180 bis 220 mm	max. MB-SO + 0,4
Série 10 Ø > 220 bis 270 mm	max. MB-SO + 0,3
Série FB10 + FB6	max. MB-SO + 0,3
BMD-3P (Série 6)	max. MB-SO + 0,3
BMD-Série 10 3P	max. MB-SO + 0,4

Pour l'option MB-SO nous recommandons d'associer l'exécution PG (BMD sans force de mesure inhérente) sans supplément de prix (voir page 8)

Limitation de capacité MB-B

Lors d'une commande de série 6, 10 ou FB, la capacité de mesure peut être réduite.
Supplément commande: MB-B et cap. max. désirée. Ex. de commande avec max. capacité de +0,1 mm au lieu de 0,2 mm:
BMD-S10-CR-35,0-MB-B+0,1
DIATEST propose des entretoises permettant la réduction de la capacité de vos BMD séries 6 ou 10. Ces entretoises sont référencées comme suit:
BMD série 6 US-6
BMD série 10 US-10

Moyens d'affichage – Force de mesure

Les BMD sont utilisables avec pratiquement tous les appareils d'affichage mécanique ou électronique ayant une tige de serrage Ø 8-h6 et 3/8". La force de mesure peut exercer une influence essentielle sur la précision et la longévité du BMD.
Force de mesure conseillée pour capacités standard:
BMD série 4 env. 0,3 – 0,4 N
BMD série 6 env. 0,6 – 1,0 N
BMD série 10 env. 0,8 – 1,2 N
Attention:
En utilisant une option MB-SO ou PG, la force de mesure devra probablement être accrue.

Réduction de la pression de mesure

Pour la série 4 des BMD et par ex. pour la mesure de pièces à parois minces ou pour réduire l'usure des rayons, nous n'avons besoin que d'une faible force de mesure. Souvent il n'est pas possible de trouver un moyen d'affichage adéquat. Dans ce cas, nous pouvons réduire la force de mesure sur le comparateur avec des supports spéciaux, afin de trouver la bonne force de mesure. Une autre solution est la version PG qui permet de replier les contacts de mesure de la surface de l'alésage.

Exécution PG page 8
Support MH-6-73-R page 24
Support MH-10-150-PG page 32
Support MH-10-150-R page 25
Support MH-10-150-F page 30
Adaptateur A4-10-F page 34
Adaptateur A6-6-F page 35
MH-4-67-F page 28
MH-6-65-F page 28

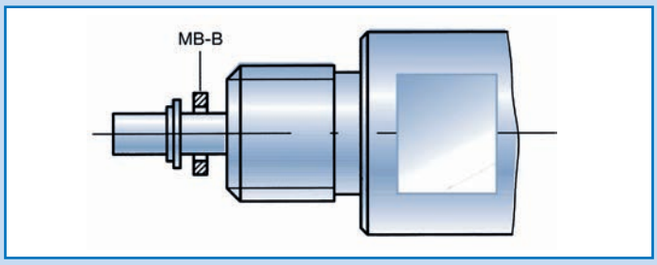

Touches de mesure

Des grandes touches (voir table MHM) sont importantes pour la longévité et sont une condition pour mesurer des alésages rugueux. Les touches BMD répondent à ces exigences.
Le choix du meilleur matériau à utiliser pour les touches dépend de la matière à mesurer et des conditions d'usure. Les touches BMD sont livrables en plusieurs matériaux différents. Si vous n'êtes pas sûr de votre choix de matière pour vos touches, nous vous prions de prendre contact avec nous.

Touches en carbure (MHM)
(sans supplément de prix)
Les tampons de mesure sont équipés d'office avec des touches en carbure.
Dureté carbure: env. 1850 HV
Le carbure n'est pas indiqué pour les métaux non ferreux, l'aluminium et leurs alliages.

Touches en carbure MHM

Série-BMD	Plage d'utilisation	Rayon
Série 4	2,98 - 9,0	R = 0,5
Série 6	7,0 - 20,0	R = 2,0
Série 10	15,0 - 25,0	R = 2,5
	> 25,0 - 31,0	R = 4,5
	> 31,0 - 35,0	R = 6,5
	> 35,0 - 41,0	R = 8,5
	> 41,0 - 47,0	R = 10,5
	> 47,0 - 56,0	R = 13,0
	> 56,0 - 66,0	R = 16,0
	> 66,0 - 120,0	R = 20,0
	> 120,0 - 150,0	R = 25,0
	> 150,0 - 270,0	R = 30,0
Option MB-SO+0,4 à 0,5		R = 4,5
Option MB-SO+0,5 et plus		R = 2,5
BMD-FB6	7,0 - 16,0	R = 2,0
BMD-FB10	15,0 - 18,0	R = 1,0
	> 18,0 - 150,0	R = 1,5
BMD-ME	-	R = 4,5
BMD-PK (Série 10)	-	R = 2,5
BMD-PK (Série 6)	7,9 - 20,0	R = 2,0
BMD-3P (Série 10)	-	R = 2,5
BMD-3P (Série 6)	8,0 - 20,0	R = 2,0

Touches en chrome dur (MCR)
(sans supplément de prix)
Les touches de mesure en chrome dur sont conseillées pour les métaux non ferreux, l'aluminium et leurs alliages. Les touches sont fabriquées en acier trempé et galvanisées ensuite avec une couche de chrome dur.
La couche de chrome dur est d'environ 0,03 mm
L'option MCR n'est pas conseillée dans les conditions d'usure extrême ou dans le cas d'une matière à mesurer très tendre. Dans ces cas de figures, il sera judicieux d'évaluer la solution avec des touches de mesure en diamant (MDI).
Rayons des touches (voir table (MHM) dès Ø 3,95.
Dureté: env. 1000 HV
Complément commande: MCR
Exemple:
BMD-S10-CR-35,0-MCR

Touches en céramique (MKE)
(avec supplément de prix)
Comme déjà avec l'option MCR, le champ d'application pour touches céramiques sont les métaux non ferreux et l'aluminium. Certains matériaux d'aluminium très tendres ont tendance à faire changer de couleur la matière de la touche céramique. Ce phénomène n'a aucune influence sur la fonction de la touche ou la précision de la mesure.
Dureté: Knoop: 100g 18000
Taille granulé: 0,5µm
Rayons des touches (voir table MHM).
Pas livrables pour série 4 et FB
Complément commande: MKE
Exemple:
BMD-S10-CR-35,0-MKE

2013-02-11_52Seiter_Französisch_RZ_Pfade.indd 6 14.02.13 13:58

Touches en rubis (MRU)
(avec supplément de prix)
Pour métaux non ferreux, aluminium et leurs alliages.
Pour des matières d'aluminium très tendres et similaires, il faut éventuellement prendre l'option des touches en diamant.
Rayons des touches (voir table MHM).
Dureté rubis: env. 2000 HV
Complément commande: MRU
Exemple:
BMD-S10-CR-35,0-MRU
Pas livrables pour série 4 et FB

Touches en diamant (MDI)
(avec supplément de prix)
Pour les sortes d'aluminium particulièrement tendres et des conditions d'usure très élevées.
Les rayons des touches sont fabriqués à partir d'un diamant naturel.
Remarque: avec des pièces à angles vifs, les touches pourraient être dégradées. L'option pour une extension de capacité MB-SO n'est possible que sur demande à notre service technique.FB 10.

Touches en matière synthétique (MKK)
(avec supplément de prix)
A utiliser que dans des conditions de mesure spéciales.
Exemple: Surfaces d'alésages glacés par polissage.
Les contacts de mesure sont composés de billes polyamide Ø 4,0 mm interchangeables et à échanger par le client lui-même.
Utilisable à partir de la cote nominale Ø 25,0 mm et que pour types S et D.
Capacité de mesure max.: MB-SO+0,3
Complément commande: MKK
Exemple:
BMD-S10-CR-35,0-MKK

Pour des conditions d'usure importantes, il est possible de remédier de la manière suivante:
– Air de nettoyage (L) page 13
– PG page 8
– MDI page 7
– PK-ZHML page 14
– Réduction de la force de mesure page 6

Couvercle de protection AD (avec supplément de prix)

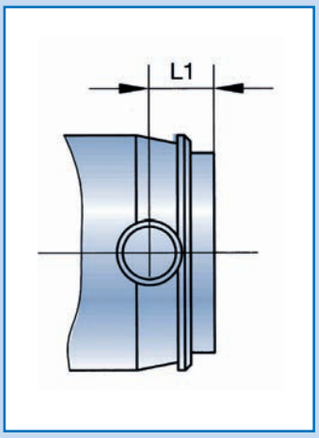

Les couvercles de protection sont à utiliser avec prudence. D'une part, ils protègent la mécanique de mesure et le danger de salissures dans le tampon est amoindri. Mais d'autre part, il est plus difficile d'enlever les copaux, le liquide de refroidissement et d'autres salissures dans le tampon!

Le standard des couvercles est une fabrication en aluminium. Couvercles en acier, acier trempé etc. sur demande.
Suivant la cote nominale et l'exécution, les couvercles sont collés ou vissés.

Couvercles pour types S et S-FB
Pour le type S, le couvercle est possible à partir du Ø 4,0. Jusqu'à la cote nominale Ø 28,0 la cote L1 est accrue de 0,5 mm.
Pour les cotes nom. > Ø 28,0 la cote L1 est accrue de 2,0 mm.
Complément commande: AD-S
Exemple:
BMD-S10-CR-35,0-AD-S

Couvercle pour le type D
La cote L1 est accrue de 1 mm
Complément commande: AD-D
Exemple:
BMD-D10-CR-35,0-AD-D

Couvercle pour le type FB
Pour le BMD-FB6, la cote L1 est accrue de 1 mm. Pour la série BMD-FB10 et cote nominale entre Ø 15-28 mm, la cote L1 est accrue de 0,5 mm, de même pour cote nominale plus grande que Ø 28,0 la cote L1 est accrue de 2 mm.
Complément commande AD-FB
Exemple:
BMD-FB10-CR-35,0-AD-FB

Touches diamant (MDI)

Série-BMD	Plage d'utilisation	Rayon
Série 4	3,95 - 9,0	R = 0,5
Série 6	7,0 - 16,0	R = 2,0
Série 10	15,0 - 270,0	R = 2,5
Complément commande:	MDI	
Exemple:	BMD-S10-CR-35,0-MDI	

N'est pas livrable pour séries FB 6 et FB10.

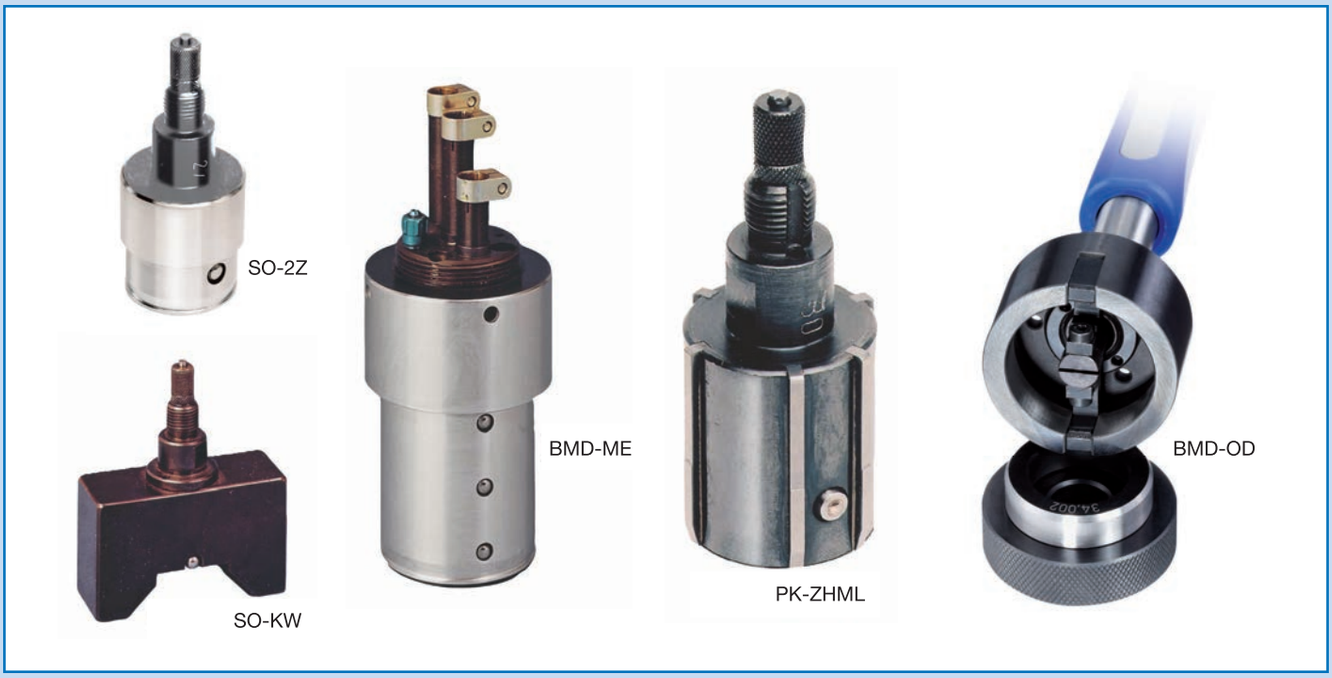

Description technique

Tolérance réduite pour le diamètre du cylindre (MZ)
(avec supplément prix)

Les tolérances de fabrication du cylindre de guidage pour les séries BMD S et D (v. pages 10, 11) sont réduites de 0,01 mm (±0,005). Le but de l'opération est de diminuer au maximum les erreurs axiales et radiales lors de la mesure. Cette option est uniquement à utiliser lorsque les tolérances de l'alésage sont trés serrées (env. 0,01 mm max.)
Tolérance de fabrication cylindre (diamétre d'alésage min. 0,01) ±0,005 mm.
Complément commande: MZ
La cote MZ est généralement 0,01 mm plus petite que la cote min. de l'alésage, c.à.d. la cote nominale du BMD.
Exemple:
Cote min. alésage = 35,0
Cote MZ = 34,99
BMD-S10-35,0-MZ-34,99
Le cylindre de guidage est fabriqué avec la cote
Ø 34,99 ±0,005 mm
Champ d'application
Ø 4,0 – 100,0 mm
D'autres diamètres sur demande.

Tampon lisse de contrôle BM sur demande
(supplément prix)

Le tampon lisse de contrôle est réalisé comme un tampon lisse ENTRE et contrôle la cote min. de l'alésage. Si le tampon lisse peut entrer dans l'alésage, la cote exacte et les erreurs de forme sont visibles sur l'affichage.
Série 6 Ø 8,0 – 20,0
Série 10 Ø >20 – 100,0
Qualité ISO 6 ou selon demande client.

Exécution BMD sans force de mesure inhérente (PG)

Sans appareil d'affichage, les BMD ont déjà une force inhérente d'env. 0,2 à 1,7 N.
Dans l'option PG – sans force de mesure inhérente – la tête de palpage montée dans le tampon n'a pas de précontrainte. Les touches de mesure se trouvent à l'intérieur du cylindre, quand le tampon est au repos. Cette option est à privilégier lorsque nous avons des surfaces d'alésages sensibles ou très rugueuses.
Remarque:
Les forces de mesure des appareils d'affichages sont à choisir plus fortes, parce qu'il manque à la tête de palpage la précontrainte.
L'option PG devrait être utilisée avec les accessoires suivants:
Supports:
MH-6-73-R page 24
MH-10-150-R page 25
MH-10-150-PG page 32
Complément commande: PG
Exemple:
BMD-S10-35,0-PG

Longueur de fixation tolérancée (AT0)
(suppl. prix)

Suivant le montage de l'unité de mesure, la distance de sortie de l'aiguille peut varier. (différences jusqu'à env. 1,0 mm). Surtout avec l'utilisation des palpeurs électroniques, il faut réajuster le palpeur dans le support lors d'un changement de BMD (point zéro électrique). Pour éviter cet inconvénient, avec l'option AT0, la distance entre la butée et la fin de l'aiguille est ajustée avec une tolérance de ±0,02. La mise à zéro se fait dans la bague de réglage et en général à la cote nominale, à la condition, d'avoir commandé une bague de réglage avec le tampon.

Remarque:
Dans le cas où le tampon BMD est commandé avec certains accessoires tels que, rallonge de profondeur, renvoi d'angle etc., l'option AT0 concerne la totalité de l'unité de mesure commandée. (Dans ce cas, les accessoires ne sont pas interchangeables).

Série BMD	Cote AT0
Série 4	12,55 ±0,02
Série 6	12,18 ±0,02
Série 10	21,96 ±0,02

Complément commande: AT0
Exemple:
BMD-S10-35,0-AT0
BMD-S10-35,0+TV-15-64-AT0

Remarque:
Par l'usure mécanique, la cote AT0 peut se modifier.

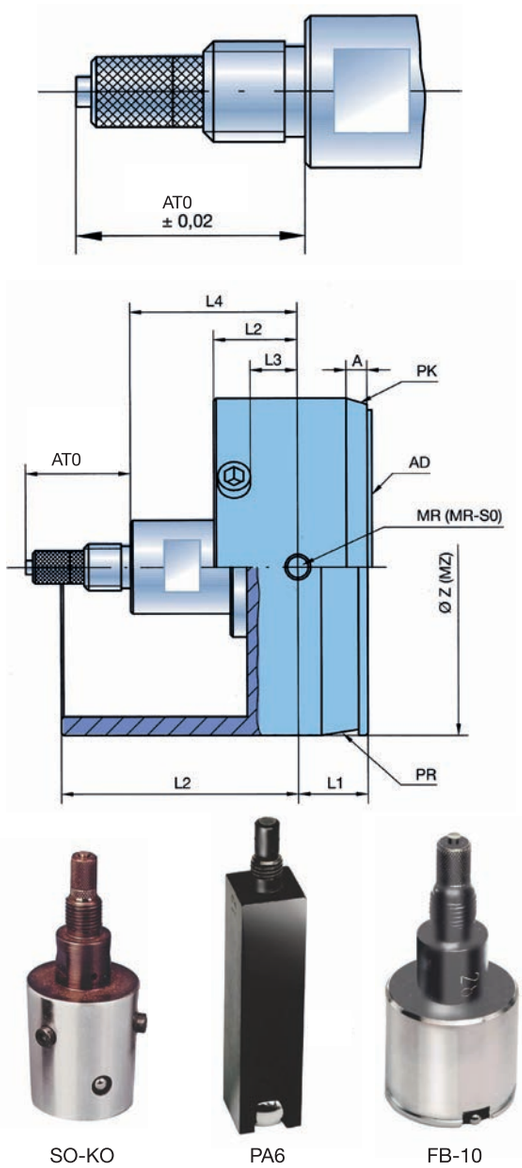

Abréviations importantes, utilisées pour la désignation des modèles spéciaux

A	Longueur du cône pilote 15°/30° (page 14)
AD	Couvercle de protection AD-S, AD-D
AT0	Longueur de fixation tolérancée
L1	Cote centre touche de mesure à bord frontal BMD
L2	Cote centre touche de mesure à l'arrière du cylindre
L3	Cote centre touche de mesure à la butée de profondeur
L4	Cote centre touche de mesure à la fin du filetage
MB-B	Limitation de la capacité de mesure
MB-SO	Extension de la capacité de mesure
MZ	Cote du cylindre Ø-Z limitée
MR-SO	Rayons des touches spéciales
ØZ	Cote effective du diamètre cylindre

2013-02-11_52Seiter_Französisch_RZ_Pfade.indd 8 14.02.13 13:58

Jusqu'au diamètre 44,0 mm, les cylindres de guidage et les parties de fixation filetées sont fabriqués en monobloc. A partir du Ø 44,0 mm, les cylindres de guidage et les parties de fixation filetées sont fabriqués séparément.
Les types de base sont utilisés en général comme instruments de mesure manuels. Dans ce cas, une aide pour l'introduction est apportée sur le BMD: la gorge pilote". Celle-ci empêche le blocage et facilite l'insertion du BMD dans l'alésage.
Les BMD de la série 4 n'ont pas de gorge pilote.

Les types de base sont divisés en 3 groupes:

1. Type de base – Standard pour utilisation générale

La cote L1 étant très courte, ce type n'est pas indiqué pour la mesure directement à l'entrée de l'alésage. (page 10)

2. Type de base pour tous les alésages débouchant

C'est le type de tampon qui est toujours utilisé quand on est en présence d'un alésage débouchant. Un autre avantage est la cote L1, qui est plus grande et permet la mesure directement à l'entrée de l'alésage (page 12).

3. Types de base pour alésages borgnes

Ce type de BMD est toujours adopté, lorsque la mesure doit se faire au plus près du fond de l'alésage ou quand nous sommes en présence d'un alésage court.
Dans le cas d'un alésage très court, il faut réduire la taille de la gorge pilote ou la supprimer entièrement (type OR).
Le BMD-FB est fabriqué en exécution FB-6 (filetage de fixation M6 x 0,75) et FB-10 (filetage de fixation M10 x 1). Il est livrable à partir d'une cote nominale de Ø 7,0 mm.
Pour les diamètres plus petits, il faut utiliser le type BMD-S4-S-FB.

Aides à l'introduction

Pour faciliter l'introduction dans l'alésage, DIATEST offre les options de la gorge pilote (PR) et du cône pilote (PK).
Un BMD destiné à la mesure manuelle est équipé d'office d'une gorge pilote (standard) pour éviter de le coincer.
Lors d'une mesure automatique ou dans un montage de mesure, on utilise le cône pilote en relation avec un support flottant. (voir page 46).
Dans le cas d'un alésage très court, avec l'impossibilité d'utiliser une gorge pilote, le cylindre est équipé d'un petit chanfrein. (option OR, voir page 15).

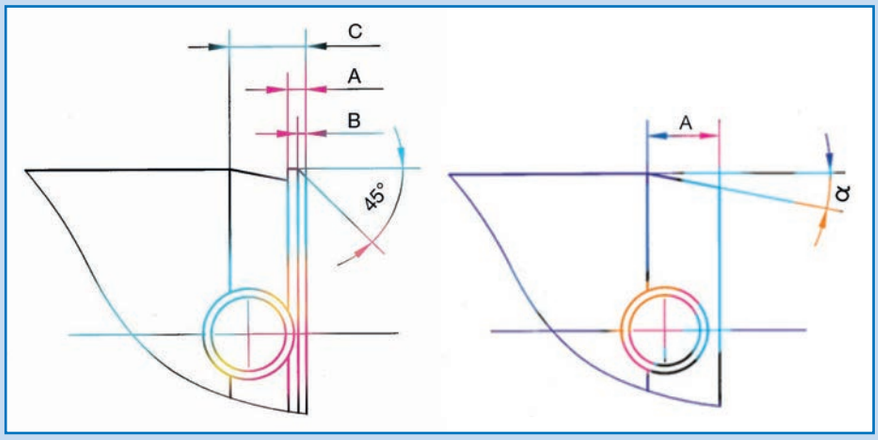

Cotes de la gorge pilote

Série	Plage des cotes nom.	A	B	C
6	> 7,0 - 10,0	0,5	0,3	1,9
6	> 10,0 - 20,0	0,6	0,3	2,0
10	> 15,0 - 25,0	0,9	0,5	3,7
10	> 25,0 - 44,0	1,1	0,5	4,6
10	> 44,0 - 70,0	1,5	0,5	6,5
10	> 70,0 - 100,0	2,0	0,5	10,0
10	> 100,0 - 270,0	2,0	0,5	11,0

Cotes du cône pilote

Série	Plage des cotes nom.	Type D		Type S	
		A	α	A	α
4	> 3,95 - 6,0	2	8°	0,8	30°
4	> 6,0 - 9,0	3	8°	0,8	30°
6	7,0 - 9,0	3,5	8°	2,5	15°
6	> 9,0 - 20,0	3,5	15°	2,5	15°
10	15,0 - 70,0	4	15°	3	15°
10	> 70,0 - 270,0	4,5	15°	3,5	15°

Exemple d'utilisation pour tampons de mesure BMD 2-points et 3-points

Exécution 2-points pour une utilisation standard (diamètre alésage, défaut de forme) particulièrement: ovale

Exécution 3-points: que pour le polygone

S Type de base – Standard

S 4

Plage cote nominale: Ø 2,98 - 9,0 mm

Ø Z = cote nominale - 0,02 / - 0,04

Exemple de commande:

Diamètre alésage	N° commande
7 D6	BMD-S4-CR-7,04

Disponible en diamètre inférieur à 2,98 avec les T-BMD (page 17)

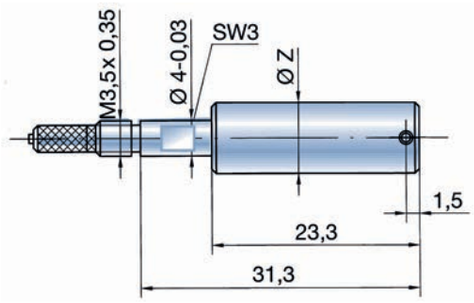

S 6

Plage cote nominale: 7,0 - 20,0 mm

Ø Z = cote nominale - 0,02 / - 0,04

Exemple de commande:

Diamètre alésage	N° commande
10 H6	BMD-S6-CR-10,0

cote nominale	7,0 - 8,0	>8,0 - 20,0
Ø D	6,8	7,9
SW	6	7

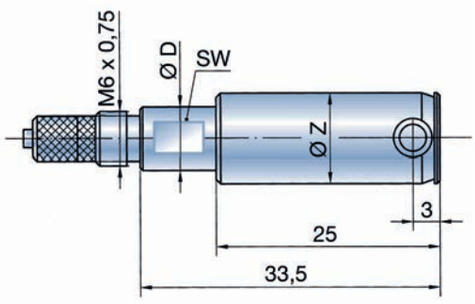

S 10 Ø 15 - 44 mm

Plage cote nominale: au dessus 15,0 - 44,0 mm

cote nominale Ø 15 - 32,0
Ø Z = cote nominale - 0,02 / - 0,05

cote nominale Ø > 32 - 44,0
Ø Z = cote nominale - 0,03 / - 0,06

Exemple de commande:

Diamètre alésage	N° commande
40 - 0,007 / + 0,025	BMD-S10-CR-39,993

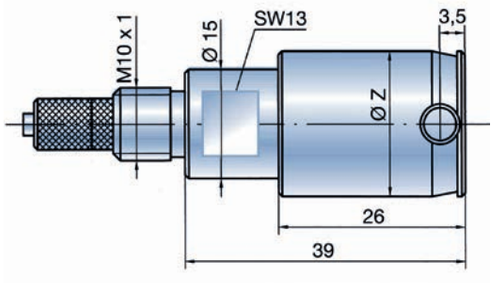

S 10 Ø > 44 - 70 mm

Plage cote nominale: au dessus 44,0 - 70,0 mm

Ø Z = cote nominale - 0,03 / - 0,06

Exemple de commande:

Diamètre alésage	N° commande
50 R7	BMD-S10-CR-49,95

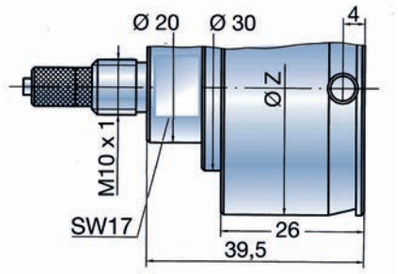

S 10 Ø > 70 - 270 mm

Plage cote nominale: au dessus 70,0 - 270,0 mm

cote nominale > 70 - 200
Ø Z = cote nominale - 0,04 / - 0,07

cote nominale > 200 - 270
Ø Z = cote nominale - 0,06 / - 0,10

Exemple de commande:

Diamètre alésage	N° commande
125 - 0,04	BMD-S10-CR-124,96

cotes nominales au-dessus de Ø 270 mm sur demande

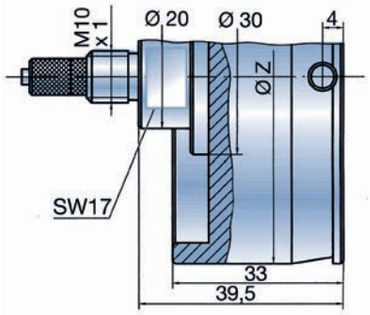

2013-02-11_52Seiter_Französisch_RZ_Pfade.indd 10 14.02.13 13:58

D 4

Plage cote nominale: Ø 2,98 - 9,0 mm

Ø Z = cote nominale - 0,02 / - 0,04

Exemple de commande:

Diamètre alésage	N° commande
5 N8	BMD-D4-CR-4,98

Disponible en diamètre inférieur à 2,98 avec les T-BMD (page 17)

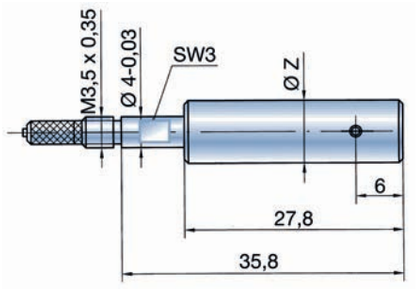

D 6

Plage cote nominale: 7,0 - 20,0 mm

Ø Z = cote nominale - 0,02 / - 0,04

Exemple de commande:

Diamètre alésage	N° commande
10 + 0,04	BMD-D6-CR-10,0

cote nominale	7,0 - 8,0	8,0 - 20,0
Ø D	6,8	7,9
SW	6	7

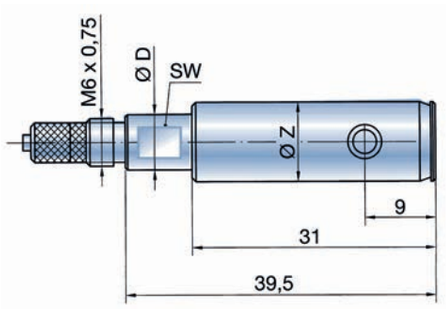

D 10 Ø 15 - 44 mm

Plage cote nominale: au dessus 15,0 - 44,0 mm

cote nominale Ø 15 - 32,0
Ø Z = cote nominale - 0,02 / - 0,05

cote nominale Ø > 32 - 44,0
Ø Z = cote nominale - 0,03 / - 0,06

Exemple de commande:

Diamètre alésage	N° commande
42 K8	BMD-D10-CR-41,97

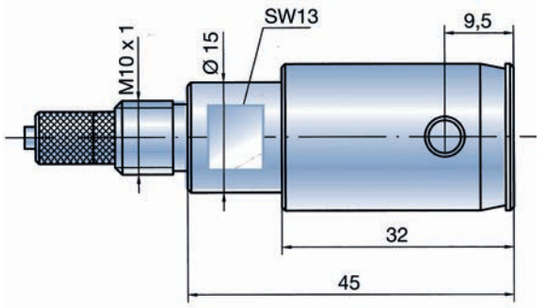

D 10 Ø > 44 - 70 mm

Plage cote nominale: au dessus 44,0 - 70,0 mm

Ø Z = cote nominale - 0,03 / - 0,06

Exemple de commande:

Diamètre alésage	N° commande
60 JS8	BMD-D10-CR-59,777

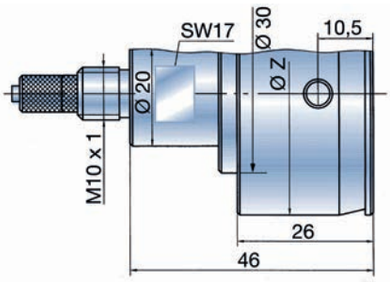

D 10 Ø > 70 - 270 mm

Plage cote nominale: au dessus 70,0 - 270,0 mm

cote nominale > 70 - 200
Ø Z = cote nominale - 0,04 / - 0,07

cote nominale > 200 - 270
Ø Z = cote nominale - 0,06 / - 0,10

Exemple de commande:

Diamètre alésage	N° commande
100 H7	BMD-D10-CR-100,00

cotes nominales au-dessus de Ø 270 mm sur demande

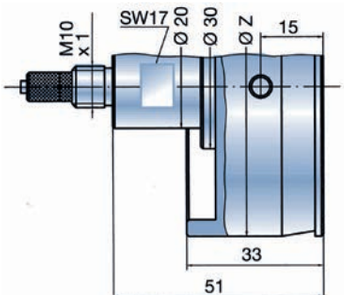

FB Type de base pour alésages borgnes

FB 6 Ø 7,0 - 16,0 mm

Plage cote nominale: au dessus 7,0 - 16,0 mm

cote nominale Ø 7,0 - 16,0
Ø Z = cote nominale - 0,02 / - 0,04

Exemple de commande:

Diamètre alésage	N° commande
9 K8	BMD-FB6-CR-8,984

Touches de mesure uniquement en MHM ou MCR
Nous recommandons l'exécution PG (voir page 8)

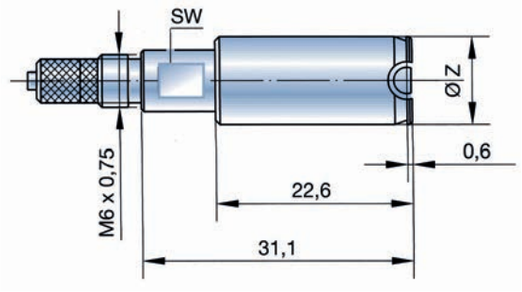

FB 10

Plage cote nominale: au dessus 15,0 - 44,0 mm

cote nominale Ø 15,0 - 32,0
Ø Z = cote nominale - 0,02 / - 0,05

cote nominale Ø > 32 - 44,0
Ø Z = cote nominale - 0,03 / - 0,06

Exemple de commande:

Diamètre alésage	N° commande
42 K8	BMD-FB10-CR-41,973

Touches de mesure uniquement en MHM ou MCR
Nous recommandons l'exécution PG (voir page 8)

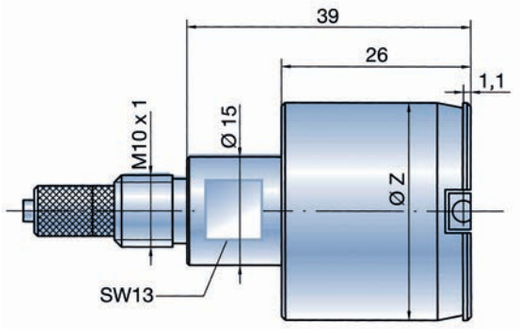

FB 10 > Ø 44,0 - 70,0 mm

Plage cote nominale: au dessus 44,0 - 70,0 mm

Ø Z = cote nominale - 0,03 / - 0,06

Exemple de commande:

Diamètre alésage	N° commande
60 JS8	BMD-FB10-CR-59,977

Touches de mesure uniquement en MHM ou MCR
Nous recommandons l'exécution PG (voir page 8)

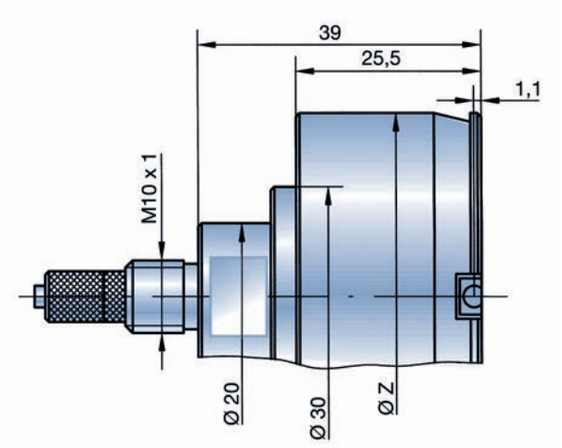

FB 10 > Ø 70,0 - 150,0 mm

Plage cote nominale: au dessus 70,0 - 150,0 mm

Ø Z = cote nominale - 0,04 / - 0,07

Exemple de commande:

Diamètre alésage	N° commande
100 H7	BMD-FB10-CR-100,00

Touches de mesure uniquement en MHM ou MCR
Nous recommandons l'exécution PG (voir page 8)
cotes nominales au-dessus de Ø 150 mm sur demande

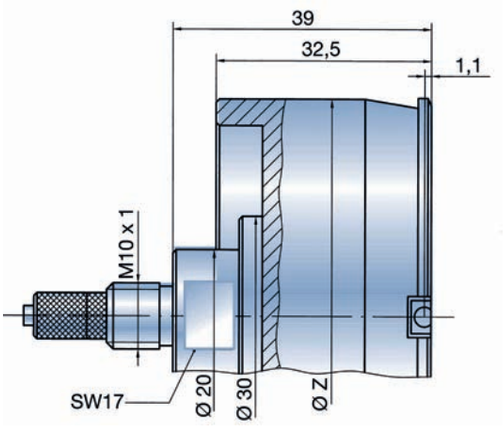

2013-02-11_52Seiter_Französisch_RZ_Pfade.indd 12 14.02.13 13:58

Types de base à raccordement d'air comprimé

DIATEST fabrique seulement des tampons de mesure avec système de mesure mécanique. L'exécution L (air) sert uniquement au nettoyage des pièces à l'endroit des touches de mesure ou à rendre plus difficile l'entrée de salissures dans les orifices des touches. L'exécution air est toujours fabriquée avec un couvercle. Pour cette raison, la cote L1 est augmentée. DIATEST fourni un couvercle en aluminium en exécution standard. Toutes les cotes qui ne sont pas mentionnées, correspondent aux types de base des séries S et D. Pression d'air nécessaire: 2-3 bars.
Accessoires pour BMD-L:
Support L-MH-150 (page 30)
Rallonges de profondeur L-TV8, L-TV15, L-TV15-A (voir pages 37/38).
Renvoi d'angle L-W10 (page 36),
Adaptateur A6-10-L (page 35)

L-S6 **L-D6**

Ø 7,0 - 20 mm

Plage cote nominale: 7,0 - 20,0 mm

Les couvercles sont collés pour la série L-S6

Type S	L1 = 3,5 mm
Type D	L1 = 9,5 mm

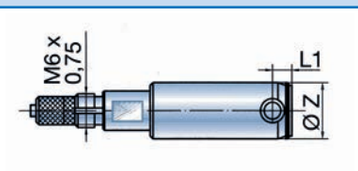

L-S10 **L-D10**

> Ø 15 - 44 mm

Plage cote nominale: 15,0 - 44,0 mm

Les couvercles sont collés pour L-S10 jusqu'à la cote nominale 28,0 mm.
Exécution S10 > 28 mm et Type D sont vissés.

Type S	Ø 15,0 - 28,0 mm	L1 = 4,0 mm
	Ø > 28,0 - 44,0 mm	L1 = 5,5 mm
Type D		L1 = 10,5 mm

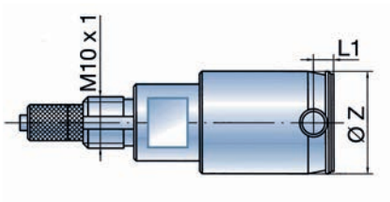

L-S10 **L-D10**

> Ø 44 - 70 mm

Plage cote nominale: 44,0 - 70,0 mm

Couvercles vissés.

Type S	L1 = 6,0 mm
Type D	L1 = 11,5 mm

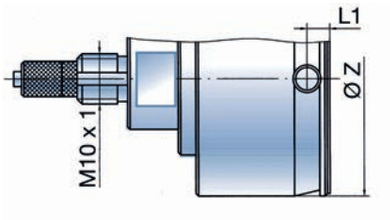

L-S10 **L-D10**

Ø 70 - 270 mm

Plage cote nominale: 70,0 - 270,0 mm

Couvercles vissés.

Type S	L1 = 6,0 mm
Type D	L1 = 16,0 mm

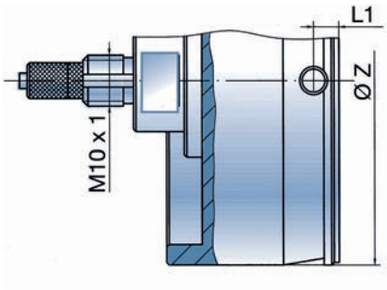

L-FB6

Ø 7 - 16 mm

Plage cote nominale: 7,0 - 16,0 mm

Couvercles vissés.

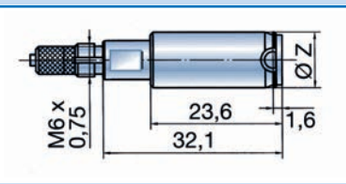

L-FB10

Ø 15 - 150 mm

Plage cote nominale: 15,0 - 150,0 mm

Couvercles jusqu'à la cote nominale Ø 28 collés, et vissés pour diamètres plus grands que 28 mm.

Ø 15 - 28	L1 = 1,6 mm
Ø > 28 - 150	L1 = 3,1 mm

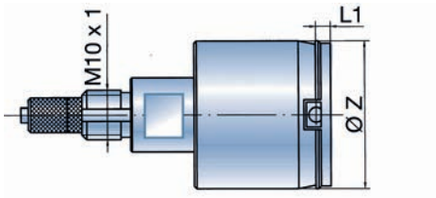

2013-02-11_52Seiter_Französisch_RZ_Pfade.indd 13 14.02.13 13:58

PK BMD pour les mesures automatiques

Les BMD pour la mesure automatique – Type PK – sont équipés d'un cône pilote de 30° ou 16° à la place de la gorge pilote. Associés aux supports flottants correspondants, les BMD sont montés dans les montages de contrôle, chaines de transfert, machines CNC, automates de contrôle etc. (voir pages 46-49).
Si possible, utiliser le type D:
• le cône pilote est plus grand (= plage flottante plus grande)
• Les contacts de mesure sont situés derrière le cône pilote, ce qui facilite la plongée des touches dans l'alésage (surtout pour MB-SO). Ainsi, l'usure des touches est diminuée. Sur le type S, les touches se trouvent en partie à proximité du cône pilote.
Sans autres indications, les cotes d'encombrements sont identiques aux types de base.

Pour l'exécution avec pulsion à air comprimé – L –, il est à noter, que la cote L1 est agrandie par le couvercle de protection comme mentionné en page 7.

Série	Plage des Type D cotes nom.	Plage des cotes nom.			Type S			2Z Cotes nom. moins	Rayon R	Filetage G
		A	B	α	A	B	α			
4	3,95 - 6,0	2	9	16°	0,8	8	60°	0,2	0,5	M 3,5 x 0,35
4	> 6,0 - 9,0	3	9	16°	0,8	8	60°	0,2	0,5	M 3,5 x 0,35
6	7,9 - 9,0	3,5	12	16°	2,5	11	30°	0,3	2	M 6 x 0,75
6	> 9,0 - 20,0	3,5	12	30°	2,5	11	30°	0,3	2	M 6 x 0,75
10	15,0 - 70,0	4	14	30°	3	13	30°	0,4	2,5	M 10 x 1
10	> 70,0 - 270,0	4,5	18	30°	3,5	17	30°	0,4	2,5	M 10 x 1

PK

BMD avec cône pilote

Exécution Standard (sans supplément de prix)

Types de base:	S, D, L
Plage cotes nom.:	3,95 - 270 mm
Suppl. commande:	PK
Exemple de commande:	BMD-D10-CR-30,0-PK

Ø Z comme sur types de base

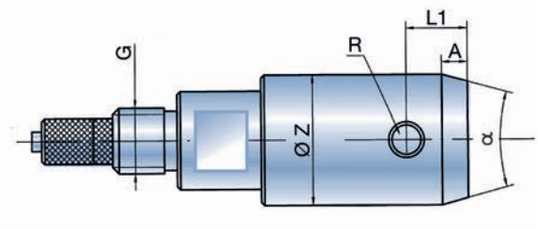

PK-2Z

BMD avec cône pilote et cylindre dégagé

(avec supplément de prix)

Le cylindre dégagé réduit le risque de blocage consécutif à une erreur d'angle par rapport à l'axe de l'alésage.

Types de base:	S, D, L
Plage cotes nom.:	3,95 - 270 mm
Suppl. commande:	PK-2Z
Exemple de commande:	

BMD-D10-CR-30,0-PK-2Z-Ø 2Z = 30 - 0,4 mm

Ø Z comme sur types de base

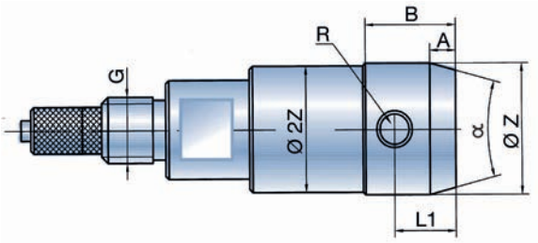

PK-ZHML

BMD-PK avec bandes carbure (PK-ZHML)

(avec supplément de prix)

Les bandes carbure réduisent le risque de blocage dans les alésages sales (par ex. copeaux).

Types de base:	S, D, L	
Plage cotes nom.:	Série 6	Ø 11 - 20 mm
	Série 10	Ø 18 - 270 mm
Ø D	Série 6	cote nominale - 2 mm
	Série 10	cote nominale - 3 mm

Ø Z comme pour types de base
Cylindre BMD en exécution OCR

Suppl. de commande: PK-ZHML
Ex. de commande: BMD-D10-OCR-30,0-PK-ZHML

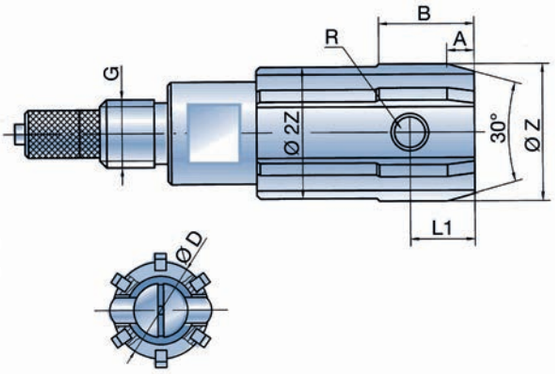

2013-02-11_52Seiter_Französisch_RZ_Pfade.indd 14 14.02.13 13:58

Dans le cas où les BMD définis dans ce manuel technique ne correspondaient pas exactement au besoin d'un client, DIATEST peut proposer des solutions spéciales adaptées aux cas particuliers. Les SO-BMD sont dessinés aux problèmes particuliers du client. Ils sont en effet sur mesure et peuvent avoir des formes très originales. N'hésitez pas à contacter nos spécialistes pour un devis prix/délai gratuit. Pour cela, il nous faudra impérativement un dessin de la pièce à contrôler avec toutes les cotes nécessaires à l'étude du SO-BMD. Souvent une pièce d'essai est nécessaire.

S-FB

BMD pour alésages borgnes (suppl. de prix)

Afin de pouvoir mesurer plus près du fond de l'alésage, le cylindre de guidage est raccourci sur les types S ou FB.

Les cotes L1 qui se trouvent entre la cote mini pour L1 et la cote standard doivent être mentionnées sur la commande.

Complément de commande: S-FB

Exemple de commande:

Alésage	N° commande
28 H7 L1 désiré = 3,0	BMD-S10-CR-28,0- S-FB-L1 = 3,0

Types-S
Plage cote nominale: Ø 4,0 – 270,0 mm

Avantages du type S-FB
On utilise les grands rayons des touches du type S, ce qui facilite p.ex. l'introduction dans l'alésage et aide à réduire l'usure.

Ø Z = cote nominale comme sur type S. L2 comme sur type S.

Type-BMD	cote mini pour L1
Série 4	0,6 mm (ab Ø 4,0)*)
Série 6	1,6 mm
Série 10	2,4 mm

* pour Ø < 4,0 possible comme T-BMD-FB

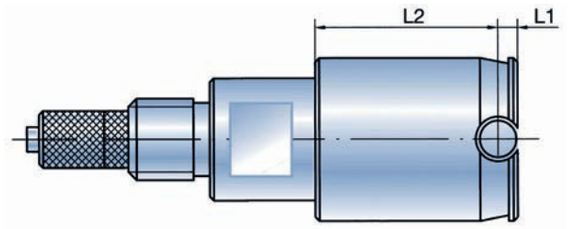

FB-S-FB
Plage cote nominale: 15,0 – 150,0 mm

Ø Z = cote nominale comme sur type FB. Cote mini L1 = 0,5 mm. Avec L1 = 0,5 mm, la touche de mesure est à angle vif ce qui augmente l'usure. Si la pièce à mesurer est également à angle vif, il faut absolument utiliser l'option PG (voir page 8). Exécution seulement en BMD-FB10.

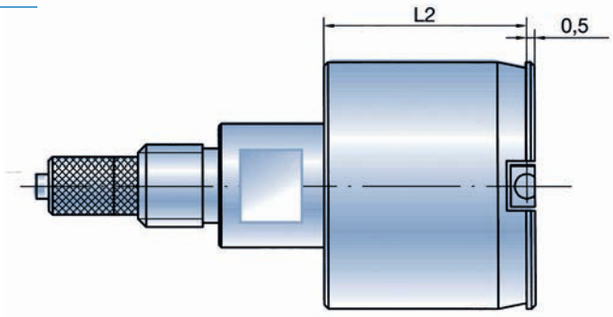

OR

BMD sans gorge pilote (sans supplément de prix)

Dans les alésages très courts, la fonction du cylindre de guidage n'est plus garanti à cause de la gorge pilote.

Complément de commande: OR

Exemple de commande:

Alésage	N° de commande
30 H6	BMD-S10-CR-30,0- OR-Fase 0,5 x 45°

Dans ce cas, il est significatif de ne pas rajouter la gorge pilote. Pour éviter de coincer le tampon, il faut ajouter un chanfrein.
Types de base: S, D, FB, S-FB, L

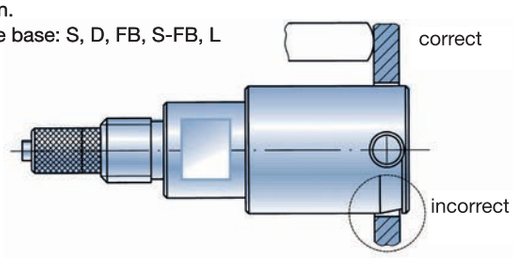

UM

BMD pour mesure avant finition (suppl. de prix)

Plage cote nominale de 7,9 – 270 mm

Avant d'arriver à la cote de finition, le BMD peut être introduit jusqu'au fond du premier cylindre et définir ainsi le réglage de la machine. A partir de la cote de finition, la totalité du BMD peut être introduite dans l'alésage.

Types de base: S, D compl. de cde.: UM

Exemple de commande:

Alésage:	N° de commande:
30 H7	BMD-S10-CR-30,0-UM

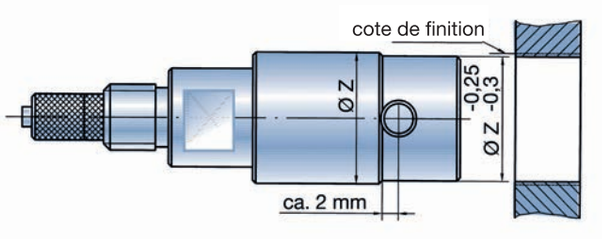

2013-02-11_52Seiter_Französisch_RZ_Pfade.indd 15
14.02.13 13:58

2R

BMD à 2 gorges pilote (avec suppl. de prix)

Cette option évite le blocage du BMD lors du retrait de celui-ci dans un alésage interrompu.

Types de base:	S, D, FB, S-FB, L
Plage cote nominale:	7,0 - 270 mm
Plage cote nominale:	2R

Exemple de commande:

Alésage	N° de commande:
10 H6	BMD-S6-CR-10,0-2R

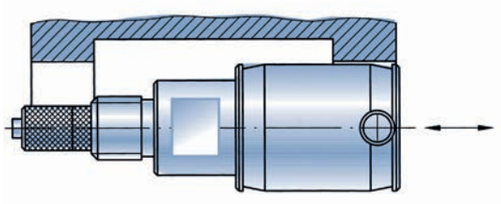

3P

BMD à 3-points (avec suppl. de prix)

Le BMD 3-points est nécessaire, pour détecter un polygone intérieur comme défaut de forme.

La division entre les touches de mesure est 3 x 120°. Autres divisions, sur demande.

La tête de mesure intérieure est montée flottante afin de permettre à la mécanique de mesure l'auto centrage.

Types de base:	S, D, L
Plage cote nominale:	8,0 - 100 mm
Exemple de commande:	BMD-S10-CR-35,0-3P

Les encombrements des BMD correspondent aux types de base des séries 6 et 10.

En raison de sa construction, la précision de mesure du BMD-3-points est légèrement inférieure à celle du BMD-2-points (voir page 5). Il vaut donc mieux privilégier l'utilisation du BMD-2-points.

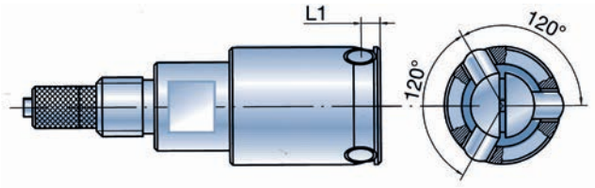

SO-TA

BMD à butée de profondeur (avec suppl. de prix)

3 vis trempées comme butées dans un angle de 3 x 120°.

Types de base:	S, D, S-FB, L-FB, FB
Compl. de commande:	SO-TA-L3
Exemple de commande:	BMD-D10-CR-28,0-SO-TA-L3 = 11

Il faut toujours indiquer la cote L3 lors de la commande.

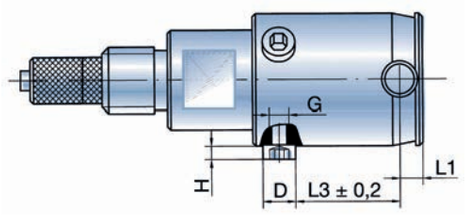

Table pour SO-TA

Nom.-Ø	Type	max. L3	Type	max. L3	D	H	G
12 - 20	S6	16	D6	16	5	2	M3
20 - 32	S10	16,5	D10	16,5	5	2	M3
> 32 - 44	S10	16,5	D10	16,5	7,5	3,5	M5
> 44 - 70	S10	14,5	D10	8	7,5	3,5	M5
> 70 - 270	S10	21,5	D10	10,5	7,5	3,5	M5

2013-02-11_52Seiter_Französisch_RZ_Pfade.indd 16 14.02.13 13:58

T-BMD

BMD pour petites dimensions (suppl. de prix)

Exécutions: en standard, FB et PA

Plage cote nominale:

Standard, FB	Ø > 2,0 - 3,0
PA	II 1,0 - 3,0

Exécution Standard, FB

Côte nom.	LM	L1	L1 (FB)	L
Ø 2,0 - 2,50	21,5	1,1	0,5	30,5
Ø > 2,50 - 3,0	27,0	1,4	0,5	35,8

Exécution PA

Côte nom.	LM	L1	L1 (FB)	L
II 1,0 - 1,5	4,5	0,8	-	24,7
II > 1,5 - 2,49	4,5	1,1	0,5	30,5
II > 2,49 - 3,0	4,5	1,4	0,5	35,8

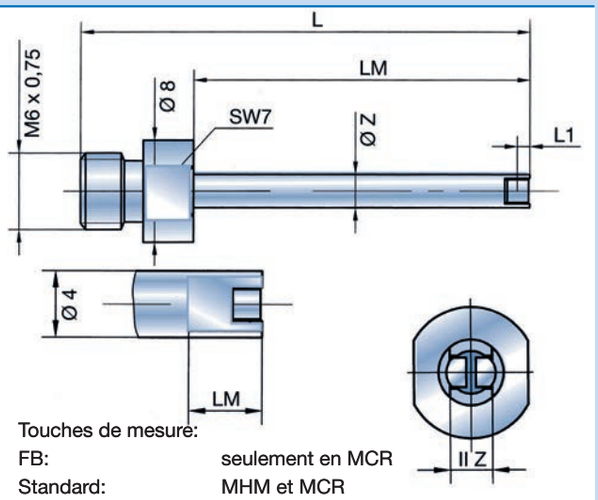

Touches de mesure:

FB:	seulement en MCR
Standard:	MHM et MCR
PA:	avec MCR, dès II 1,51 également MHM
Capacité de mesures:	+ 0,15 mm
Ex. de cde.:	T-BMD-2,55 · T-BMD-PA-2,38*

* Le prix de la liste de prix comprends une aiguille.

ZKUL

BMD à bandes synthétiques (suppl. de prix)

Pour surfaces particulièrement sensibles (par ex. alésage hydraulique poli etc.). Touches MDI ou MKK pourraient éventuellement être nécessaires.

Types de base:	S, D, L	
Plage cote nom.:	Série 6	Ø 11 - 20 mm
	Série 10	Ø 18 - 270 mm
Ø D	Série 6	cote nom. - 2 mm
	Série 10	cote nom. - 3 mm

Ø Z comme sur types de base

Compl. de commande: PK-ZKUL
Ex. de commande: BMD-D10-CR-30,0-PK-ZKUL

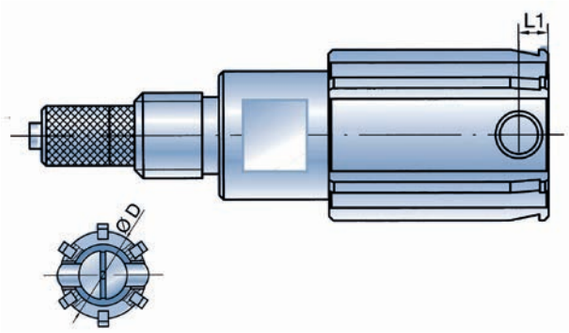

SO-DZL

BMD à cylindre long (suppl. de prix)

Avec exécution à pulsion d'air – L – la cote L1 est accrue de 1 mm.

Types de base:	D, L
Plage cote nom.:	3,95 - 44 mm
Ex. de commande:	BMD-S6-CR-10,0-SO-DZL

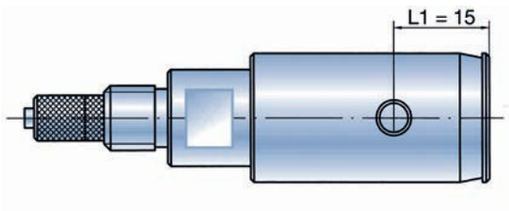

SO-ZL

BMD avec cylindre allongé (sur demande)

Types de base:	S, D, L
Plage cote nom.:	Ø 3,95 - 270 mm

Lors de la demande, indiquer les dimensions suivantes:

L1 max. 200 mm
L2 jusqu'à cote nom. 23,0 max. comme L4
cote nom. > 23,0 max. 200 mm
L4 **n'est pas modifiable**

Exemple de commande:
BMD-S10-CR-39,997-SO-ZL-L1 = 25-L2 = 50

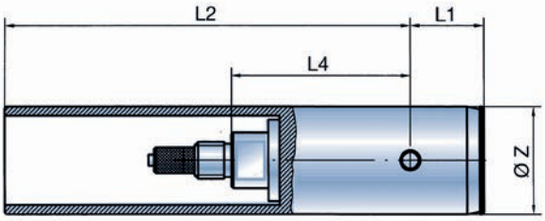

Pour les grandes cotes L2, une rallonge de profondeur TV15 pourrait être nécessaire.

SO-KO

BMD pour alésages coniques (sur demande)

Les BMD-SO-KO sont toujours utilisés avec une butée de profondeur. (par ex. SO-TA etc.). Pour une commande avec SO-TA, veuillez indiquer la cote L3.
La réalisation des BMD est seulement possible avec un étalon de réglage ou une pièce de référence réalisée à la tolérance mini de la cote à mesurer.
Le jeu A est d'env. 0,05 mm à la cote mini de l'alésage.
Demandes uniquement avec dessin technique de la pièce.

Types de base:	S, D, FB, S-FB, L
Plage cote nominale:	4 - 100 mm
Angle max.	ca. 30°

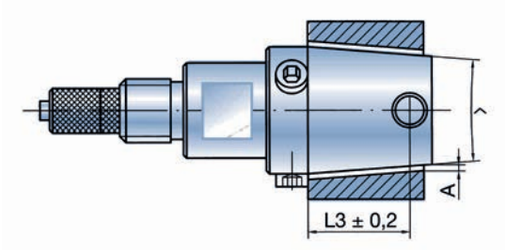

SO-2Z

BMD avec 2 cylindres de guidage (sur demande)

Le type SO-2Z sert à réduire les erreurs de centrage dans un alésage court en se servant d'un deuxième alésage pour guider.

Types de base:	S, D, FB, S-FB, L
Plage cote nominale:	3,95 - 270 mm

Exemple de commande:
BMD-S10-CR-49,95-SO-2Z-Ø Z1 = 55,0-L3' = 5

A indiquer lors de chaque commande: Ø 1, Ø 2, L3'

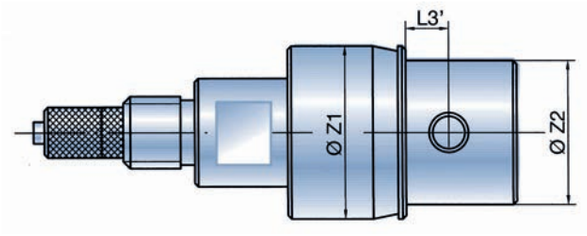

SO-GL

BMD pour rainures longitudinales (sur demande)

Les pions de guidage (1) assurent le positionnement radial des touches dans la rainure ou dans l'alésage de base.

Veuillez réclamer la fiche technique SO-GL avant de faire votre demande.

Types de base:	S, D, FB, L
Plage cote nominale:	6,0 - 270 mm

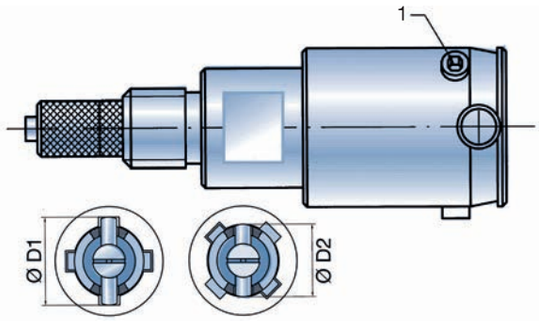

SO-FB-SO

BMD-FB pour alésages étagés (sur demande)

Ce type est particulièrement conseillé pour l'alésage étagé, quand la mesure devrait se faire proche du palier. Les grands rayons de mesure (R = 2,5) sont parfaits pour mesurer des alésages rugueux*.

Veuillez mentionner lors de la commande:
L1' : Centre touche de mesure à palier (min. 0,5 mm)
L1 : Standard comme type S ou D
ØD : Diamètre du cylindre redressé

Types de base:	S, D
Plage cote nominale:	7 - 270 mm

Exemple de commande:
BMD-S10-CR-35,0-SO-FB-SO-L1' = 0,5-ØD = 33,0

* si possible, utiliser la version PG (voir page 8).

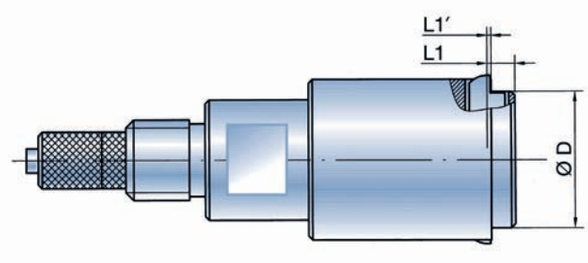

2013-02-11_52Seiter_Französisch_RZ_Pfade.indd 18 14.02.13 13:59

SO-KW

BMD pour la mesure de vilebrequins (sur demande)

Pour la mesure de la cote sur le champ F de la surface des bielles et des vilebrequins etc.

Plage cote nominale: 8 - 100 mm
Exécution: Typ S ou FB

Distance arbre – point de mesure X:
Type FB: X min. 1,6 mm
Type S: X min. 2,9 mm

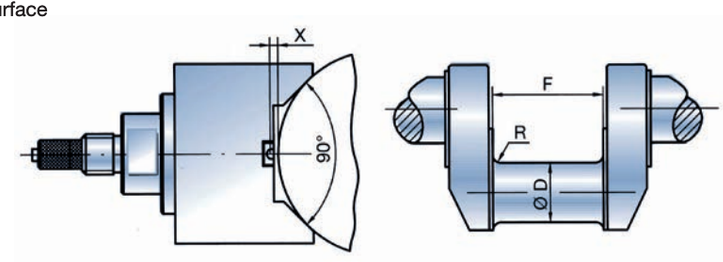

Pour une offre veuillez indiquer:
Cotes F (avec tolérance), R, Ø D, X ou demandez la fiche technique SO-KW.
Exécution seulement en OCR.

SO-SZ

BMD avec cylindre spécial (sur demande)

Pour ce genre de BMD, veuillez toujours joindre à votre demande un extrait de votre dessin technique.

Types de base: S, D, FB, L, S-FB

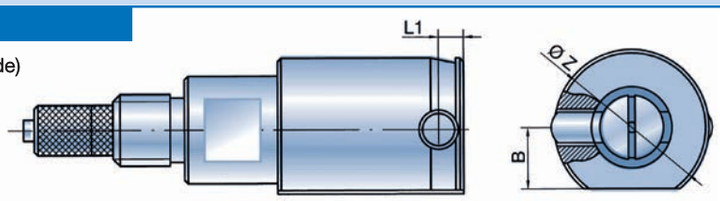

SO-PA

BMD pour distances parallèles en exécution spéciale (sur demande)

Pour la mesure de la distance parallèle dans les pièces, où le BMD-PA standard ne peut pas être utilisé.

Types de base: S, D, FB, L, S-FB
Plage cote nominale: 4 - 270 mm

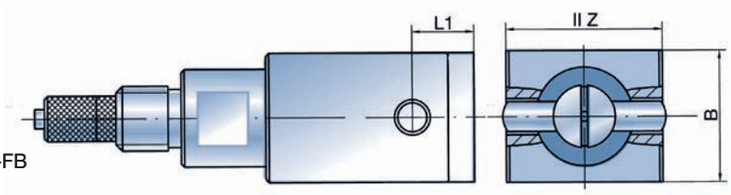

Exécution SO-PA seulement en OCR

EMD

BMD pour mesure des gorges (sur demande)

Tampon de mesure utilisé pour la mesure des gorges dans les pièces dès 20 mm. Plage de mesure de 3,5 jusqu'à 10 mm (dépendant de la cote nominale). Touche de mesure en MHM et MCR. La demande doit être accompagnée du dessin technique de la pièce.

Tableau des capacités

Diamètre de l'alésage	capacité maxi par rapport au Ø (détermine le Ø de la gorge)
20 - 21	3,5
> 21 - 22	4,0
> 22 - 24	4,5
> 24 - 26	5,0
> 26 - 28	5,5
> 28 - 30	6,0
> 30 - 34	7,0
> 34 - 36	8,0
> 36 - 40	9,0
> 40	10,0

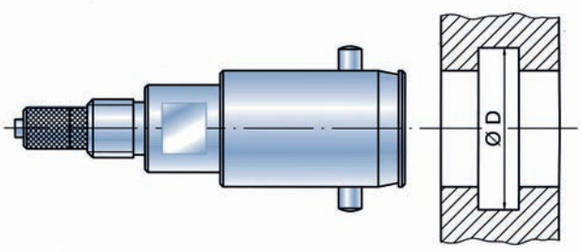

Remarque: Ce tableau n'est donné qu'à titre indicatif.
Modifications possibles selon la forme de la pièce.

2013-02-11_52Seiter_Französisch_RZ_Pfade.indd 19 14.02.13 13:59

BMD-OD

BMD pour mesures extérieures (sur demande)

Tampons pour la mesure de diamètres extérieures avec ØD d'environ 20 à 100 mm.

Profondeur de mesure max. type 1: 10 mm.

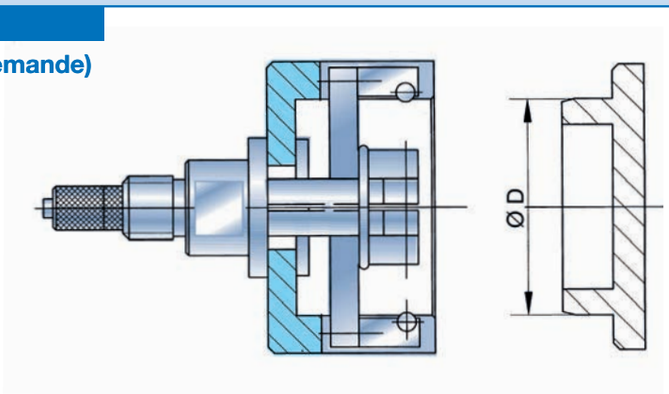

Profondeur de mesure max. type 2: 30 mm

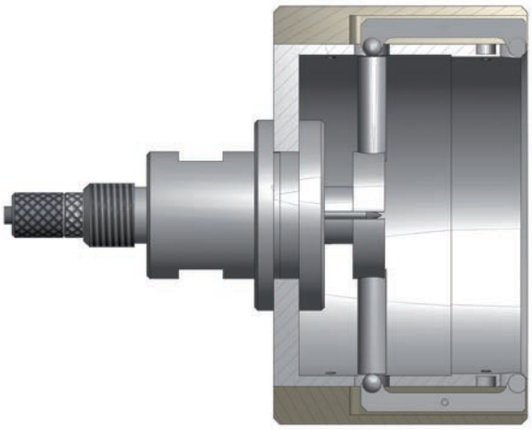

Demandes uniquement avec dessin technique de la pièce
Une pièce conforme ou un étalon sont necessaires pour la fabrication.

BMD-IV

Ø Zylinder 10 - 100 mm

BMD pour mesures intérieur (sur demande)

Permet de mesurer entre les billes (Mi)

Le cylindre de guidage est adapté au diamètre intérieur des dentures. Les nez de guidage évite la rotation du BMD dans la pièce.

Demandes avec dessin technique et données sur la denture: mesure Mi, diamètre billes et nombre des dents

Une pièce ENTRE ou un étalon conforme à denture complete sont nécessaires pour la fabrication. La fabrication n'est pas possible sans un de ces elements !

Exécution: type S et D, cylindres spéciaux
à partir de Ø10 mm

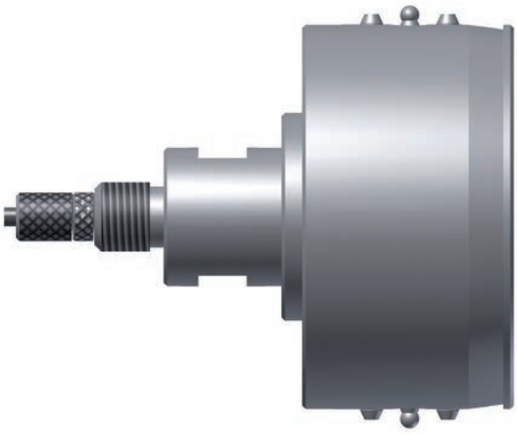

2013-02-11_52Seiter_Französisch_RZ_Pfade.indd 20 14.02.13 13:59

PA BMD pour la mesure de distances parallèles

Sécurité par la qualité

Le BMD du type PA est une construction hybride entre le tampon BMD et la tête de mesure. Les têtes de mesure de notre programme standard sont modifiées et montées dans les corps de guidage.
Le corps de guidage en acier trempé (env. 62 HRC) est seulement livrable en exécution OCR.
Les touches sont en MCR ou selon la taille aussi en MHM.
Pour déterminer le prix, il est à considérer, que pour le type PA, l'aiguille mobile est à ajouter au prix du BMD.

Accessoires nécessaires:
- BMD PA4
  Support MH6-51 (page 24)
  Adaptateur A4-6 (page 34)
  ou rallonge de profondeur TV4 (page 37)
- BMD-PA6
  Adaptateur A6-10-L-PA, autrement comme BMD série 6.

Cote nom.	Force mes.
3,0 - 4,2	0,8 - 1,0 N
4,2 - 9,5	1,0 - 1,5 N
9,5 - 20,5	1,2 - 1,8 N
20,5 - 30,0	1,5 - 2,0 N

BMD-PA4

Plage cote nominale: 3,0 - 4,9 mm

Touches:	MCR, MHM (nur S-Typ bis 4,0)
Corps de guidage:	seulement en OCR
Exécution:	S, FB
L1: BMD-PA4-S-MCR	L1 = 1,4 mm
BMD-PA4-FB-MCR	L1 = 0,5 mm

||Z = cote nominale -0,02 / -0,04
B = cote nominale + 1 mm
Capacité de mesure: 0,25 mm
Ex. de commande: BMD-PA4-S-MCR-4,35

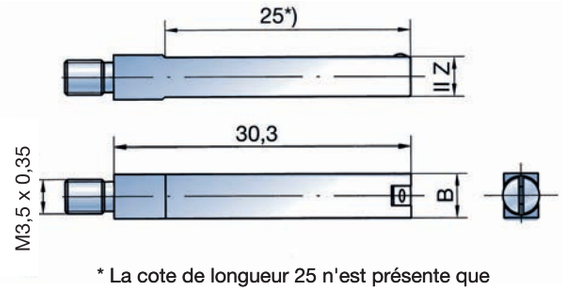

* La cote de longueur 25 n'est présente que sur les distances plus petites que 4 mm.

BMD-PA4

Plage cote nominale: > 4,9 - 9,5 mm

Touches:	MCR, MHM (que sur type S)
Corps de guidage:	seulement en OCR
Exécution:	S, FB
L1: BMD-PA4-S-MCR	L1 = 1,8 mm
BMD-PA4-S-MHM	L1 = 1,8 mm
BMD-PA4-FB-MCR	L1 = 0,8 mm

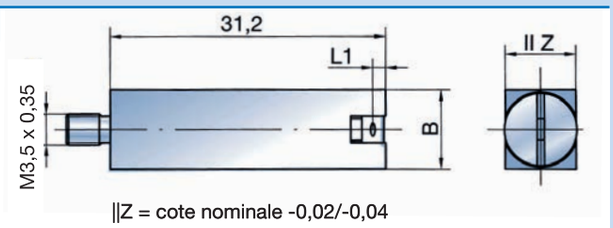

||Z = cote nominale -0,02/-0,04
B = cote nom. + 1 mm, capacité de mesure: 0,25 mm
Ex. de commande: BMD-PA-4-S-MHM-6,3

BMD-PA6

Plage cote nominale: > 9,5 - 30 mm

Touches:	MCR, MHM
Corps de guidage:	seulement en OCR
Exécution:	S, FB
L1: BMD-PA6-S-MCR	L1 = 3,5 mm
BMD-PA6-S-MHM	L1 = 3,5 mm
BMD-PA6-FB-MCR	L1 = 1,0 mm
BMD-PA6-FB-MHM	L1 = 1,0 mm

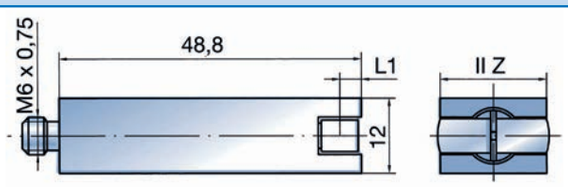

IIZ = cote nominale -0,02/-0,05
B = 12,0 mm
Capacité de mesure: 0,3 mm

Aiguilles mobiles pour BMD-PA4

Aiguille mobile carbure (sans rainure) pour BMD-PA-4-S-MCR et BMD-PA4-S-MHM =
N° de commande: NT-HM-PA1-150

Aiguille mobile carbure (avec 2 rainures) pour BMD-PA4-FB-MCR =
N° de commande: NT-FB-HM-PA1-150

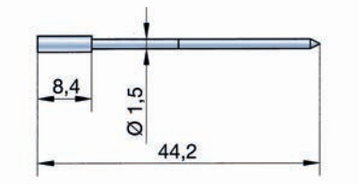

Aiguilles mobiles pour BMD-PA6

Aiguille mobile carbure (avec une rainure) pour BMD-PA6-S-MCR et BMD-PA6-MHM =
N° de commande: NHM 3-310

Aiguille mobile carbure (avec 2 rainures) pour BMD-PA6-FB-MCR et BMD-PA6-MHM =
N° de commande: NFB-HM3-310

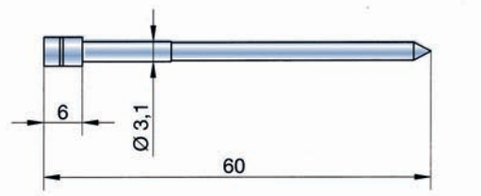

2013-02-11_52Seiter_Französisch_RZ_Pfade.indd 21 14.02.13 13:59

BMD-ME Tampons de mesure étagés

(seulement sur demande)

Les tampons étagés BMD-ME peuvent mesurer simultanément jusqu'à 8 alésages. Selon le type d'exécution, ce BMD-ME s'utilise manuellement (avec gorge pilote PR) ou pour la mesure automatique des alésages dans un montage (avec cône pilote PK).
Tous les tampons de mesure étagés sont des BMD spéciaux. Ils sont spécialement adaptés pour solutionner des problèmes de mesure particuliers. Afin de pouvoir traiter votre demande, il est essentiel de disposer des données techniques de la pièce, telles que:

- Dessin ou extrait de dessin de l'alésage à mesurer
- Matière de la pièce à mesurer
- Positions des points de mesure

Sur le schéma ci-dessous, nous signalons les cotes principales, distances et positions des contacts de mesure réalisables à l'heure actuelle. Dans certaines conditions, il sera toutefois possible de modifier ces cotes. Veuillez nous consulter! Caractéristiques des tampons étagés:

- Rayon des touches R = 4,5 mm pour les exécutions avec des cônes pilote (PK) R = 2,5 mm.
- La précision de la linéarité et de la répétablilité peuvent changer par rapport au standard en vigueur en raison de la disposition asymétrique de la mécanique de mesure dans le cylindre.
- Chromage dur du cylindre de guidage.
- couvercle en acier L = 1,0 mm
- mesure profondeur à partir de l'embase ou du fond

BMD-ME

Cotes principales

Dans certaines circonstances, les cotes de longueur minimum (6,5 mm) ainsi que les diamètres minimum des cylindres de guidage pourront être réduits.
La position radiale des touches de mesure est visible sur le tableau ci-dessous.
Différents types de raccordements sont mentionnés ci-dessous.

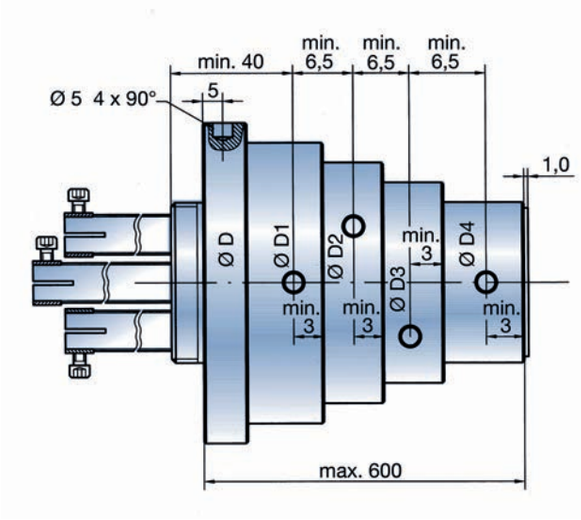

Demandes

Pour pouvoir établir une offre, nous avons besoin d'un dessin technique de la pièce à mesurer avec les indications suivantes:

1. Distance des plans de mesure par rapport à une surface (bord) de référence de la pièce.
2. Position angulaire / radiale des points de mesure suivant tableau.
3. Diamètre de l'alésage avec tolérances et capacité de mesure souhaitée.
4. Type de raccordement.

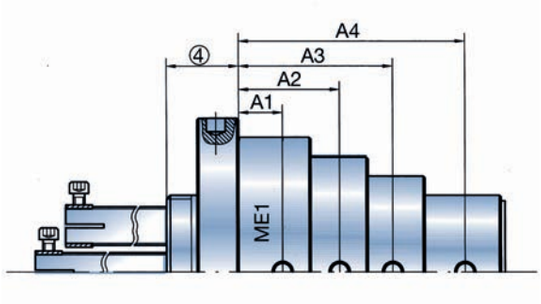

Types de raccordement

Suivant le genre d'application (mesure manuelle, intégration dans un montage etc.), les BMD-étagés sont équipés de types de raccordement différents.

Selon le nombre de plans de mesure, les filetages de raccordement sont également différents (voir page 23). Les raccordements les plus souvent utilisés sont mentionnés ci-après. Sur demande, nous pouvons proposer d'autres dimensions de raccordement et d'exécutions. Le type 5 avec taille raccord 2 est adopté quand le BMD-ME est utilisé en relation avec un support flottant pour tampons étagés (SH-BMD-ME).

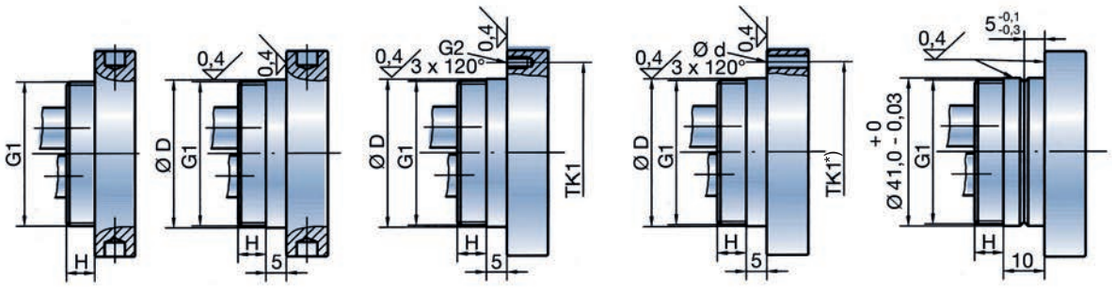

Typ 1 | Typ 2 | Typ 3 | Typ 4 sera défini lors de la commande | Typ 5 pour tailles de raccord 1 et 2

2013-02-11_52Seiter_Französisch_RZ_Pfade.indd 22 14.02.13 13:59

Cotes de raccordement BMD-étagés

Taille raccord	Filetage (G1)	Hauteur filetage (H)	Ø D + 0/-0,03	Filetage (G2)	Secteur (TK1)
1	M35 x 1,5	7 mm	36 mm	M5	52 mm
2	M40 x 1,5	8 mm	41 mm	M5	57 mm
3	M52 x 1,5	10 mm	53 mm	M6	70 mm

Le tableau qui suit indique les possibilités actuelles des Ø-mini pour cylindres de guidage dans les plans de mesure individuels.

Dans certains cas spécifiques, il est possible de modifier ces cotes.

Diamètres minimum pour BMD étagés

Type	Ø-minimum possible cylindre					Position angulaire des touches dans le cylindre				Taille raccord
	Ø D	Ø D1	Ø D2	Ø D3	Ø D4	ME 1	ME 2	ME 3	ME 4	
BMD-1ME	37,5	15				0-180°				1
BMD-2ME-13-10	37,5	22	22			0-180°	0-180°			1
BMD-2ME-13-12	37,5	30	30			0-180°	0-180°			1
BMD-2ME-15-9	37,5	32	24			0-180°	0-180°			1
BMD-2ME-15-18	37,5	33	30			0-180°	90-270°			1
BMD-2ME-20-1	37,5	35	35			0-180°	90-270°			1
BMD-2ME-20-2	37,5	35				0-90-180-270°				1
BMD-3ME-13	37,5	21	21	21		0-180°	120-300°	60-240°		1
BMD-3ME-20	37,5	35	35	35		0-180°	120-300°	60-240°		1
BMD-3ME-0-24-1	46	46	39	8		0-180°	0-180°	0-180°		2
BMD-4ME-20-1	42,5	42	42	42	35	0-180°	0-180°	90-270°	90-270°	2
BMD-4ME-24-26-2	42,5	39	8			au choix p. ex. 0-180°	0-180°			2
BMD-4ME-24-26-3	42,5	41	41	41	41	0-180°	90-270°	45-225°	135-315°	2
BMD-4ME-24-26-4	42,5	39				0-90-180-270°				2
BMD-4ME-24-26-5	42,5	41	41			0-90-180-270°		45-135-225-315°		2
BMD-4ME-24-26-6	42,5	41	41	41		0-90-180-270°		45-225°	135-315°	2
BMD-8ME-20-38	60	60	60	60	60	0-180°	0-180°	90-270°	90-270°	3

Type	Ø-minimum possible cylindre				Position angulaire des touches dans le cylindre				Taille raccord
	Ø D5	Ø D6	Ø D7	Ø D8	ME 5	ME 6	ME 7	ME 8	
BMD-8ME-20-38	60	60	60	53	45-225°	45-225°	135-315°	135-315°	3

BMD-ME

Aides au positionnement

Suivant les cas, les tampons BMD étagés sont configurés:

- avec gorge pilote pour mesure manuelle (v. page 9)
- avec cône pilote à 30° pour mesure automatique (v. page 9)

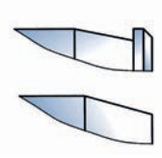

Il n'est pas nécessaire de fixer la gorge pilote ou le cône pilote sur le premier cylindre.

Cône à air comprimé

Un branchement séparé d'air comprimé jusqu'à 10 bars permet le nettoyage des alésages très sales. Le cône à air comprimé comporte une chambre qui est séparée de la mécanique de mesure.

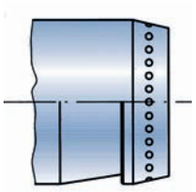

Attention:
Le cône à air comprimé ne remplace pas la station de nettoyage. Si la pièce est trop sale, d'autres mesures sont à prendre.

MH6 Supports de comparateur avec filetages M6 x 0,75

Les supports de comparateur MH6 sont livrables en différentes exécutions. Ils sont utilisés pour les BMD de la série 6 et avec adaptateurs (voir page 34, 35) pour BMD de la série 4 (avec filetage M3,5 x 0,35)

MH6-51

Support de comparateur standard pour BMD de la série 6, sans tige poussoir

Exécution avec fixation de serrage

Alésage de serrage	N° commande
8H7	MH6-51
3/8“H7	MH6-51-Z

corps du support en acier chromé dur

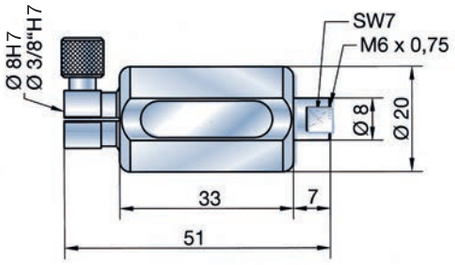

MH6-73-R

Support de comparateur à suppression de force de mesure

Par pression sur le bouton (1), la tige du moyen d'affichage et en même temps l'aiguille mobile du BMD sont rétractées. Il n'y a plus aucune force de mesure qui agit sur le BMD. Voir aussi exécution „PG“ en page 8.

Exécution avec fixation de serrage

Alésage de serrage	N° commande
8H7	MH6-73-R
3/8“H7	MH6-73-R-Z

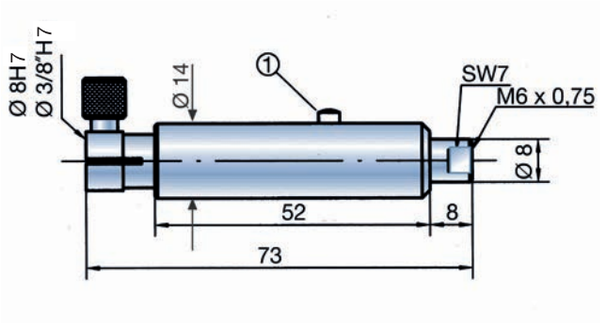

MH6-

Supports de comparateur pour la série 6 à stabilisation de température

Les supports sont équipés d'office avec deux plaquettes d'inscription.

Exécutions:

Alésage de serrage	N° cde.	Long. L	Long. A
8H7	MH6-150	150 mm	25 mm
8H7	MH6-200	200 mm	75 mm
8H7	MH6-300	300 mm	175 mm
3/8“H7	MH6-150-Z	150 mm	25 mm

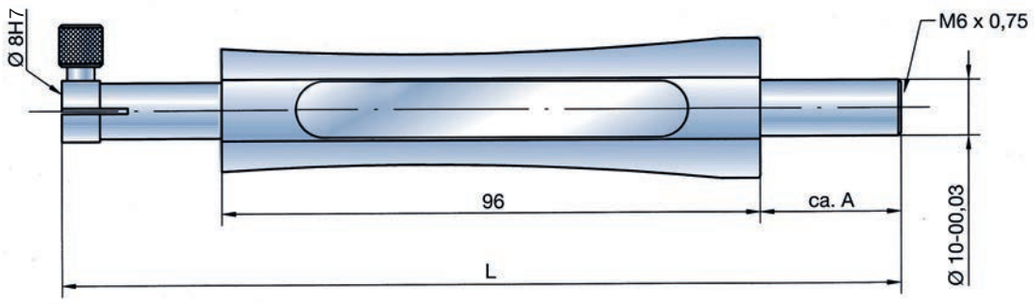

2013-02-11_52Seiter_Französisch_RZ_Pfade.indd 24 14.02.13 13:59

MH10 Supports de comparateur avec filetage M10 x 1

DIATEST Sécurité par la qualité

Les supports de comparateur MH10 sont livrables en différentes exécutions. Ils sont à utiliser avec les tampons de mesure de la série 10.

A l'aide d'un adaptateur (voir pages 34/35) ils se montent aussi sur les BMD de la série 6 (avec filetage M6 x 0,75) et de la série 4 (filetage M3,5 x 0,35).

MH10-61

Support de comparateur standard pour BMD de la série 10, sans tige poussoir

Exécution avec fixation de serrage

Alésage de serrage	N° commande
8H7	MH10-61
3/8“H7	MH10-61-Z

corps du support en acier chromé dur

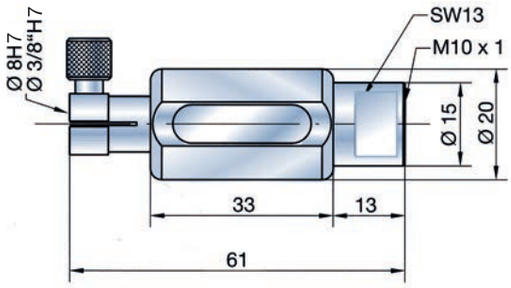

MH10-150

Support de comparateur à stabilisation de température

Exécution avec fixation de serrage

Alésage de serrage	N° commande
8H7	MH10-150
3/8“H7	MH10-150-Z

Le nouveau MH10-150 est livré d'office avec deux plaquettes d'inscription (BL). Ce support pourra plus tard et sans aucun problème être rééquipé avec la protection antichoc du MH10-150-P (voir page 26). La vis moletée est remplacée par une vis à 6-pans intérieure et la protection antichoc est facilement enfoncée par dessus et fixée avec 2 vis. Pour d'autres détails, voir MH10-150-P en page 26.

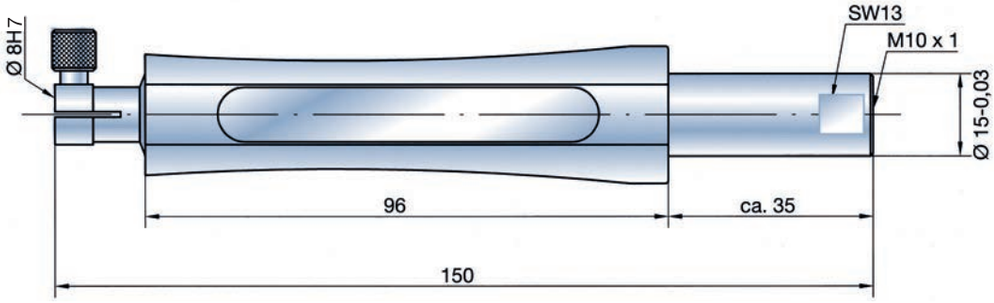

MH10-150-R

Support de comparateur à stabilisation de température et suppression de force de mesure

Toutes les cotes sont identiques au MH10-150, avec en unique différence extérieure, un bouton additionnel. Par pression sur le bouton (1), la tige du moyen d'affichage et en même temps l'aiguille mobile du BMD sont rétractées. Il n'y a plus aucune force de mesure, qui agit sur le BMD. Voir aussi exécution „PG“ en page 8.

Exécution avec fixation de serrage

Alésage de serrage	L	N° commande
8H7	35	MH10-150-R
8H7	25	MH10-150-R-P
3/8“H7	35	MH10-150-R-Z
3/8“H7	25	MH10-150-R-P-Z

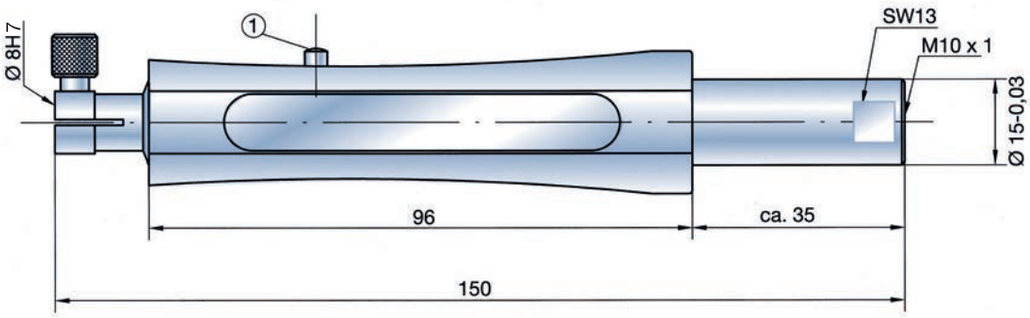

2013-02-11_52Seiter_Französisch_RZ_Pfade.indd 25 14.02.13 13:59

DIATRON1000-V10

DIATRON1000-V6

Support de comparateur avec affichage de précision intégré

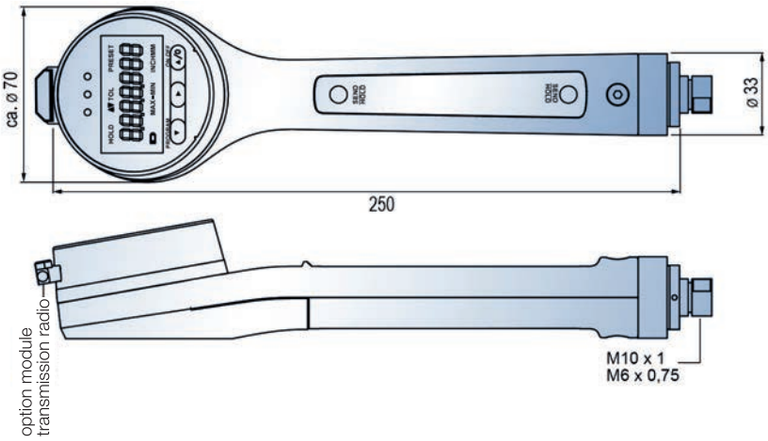

- système complète avec affichage de 7 chiffres
- transfer sécurisé des données par transmission radio
- résolution 0,0001 mm
- course de 3 mm
- déviation de linéarité de ±0,0002 mm pour la course
- affichage en mm et pouce
- protection par mot de passe
- directement programmable à l'instrument
- mesure en mode statique et dynamique
- affichage des tolérances dans tous les mode de mesure
- transmission des valeurs mesurées par interface RS232 ou USB
- avec réglage fin
- protégé contre les projections de liquide
- pour les petites tolérances, veuillez utiliser l'option MZ pour le BMD !

Option transmission radio
- jusqu'à 120 appareils peuvent être connectés à un module récepteur
- transmission sans fil jusqu'à 200 m (dépend de l'environnement)
- logiciel gratuit pour la réception des données

MH10-P

MH6-P

Support avec protection antichoc

Le support avec stabilisation de la température est destiné aux comparateurs MDU-125, MU-10 m, MU-1 m et F1000. (Le comparateur n'est pas compris dans le prix). Ce support est équipé d'office avec deux plaquettes d'inscription. La protection antichoc est facilement démontable en desserrant les deux vis (voir aussi MH10-150 en page 24).

Exécution

avec fixation 8 mm	avec fixation 3/8“
MH10-150-P	MH10-150-P-Z
MH10-61-P	MH10-61-P-Z
MH6-150-P	MH6-150-P-Z
MH6-61-P	MH6-51-P-Z

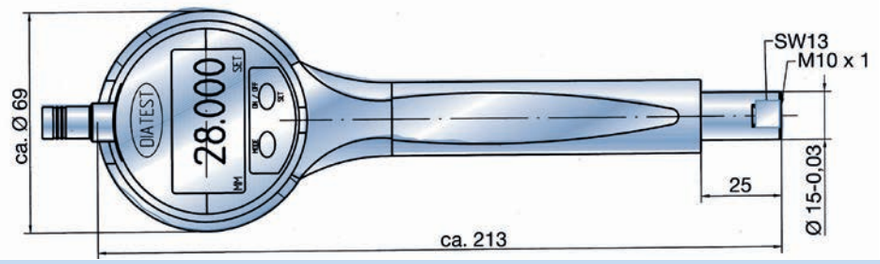

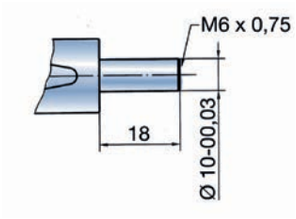

BL

Plaquettes d'inscription BL (suppl. prix)

Un grand nombre de supports sont déjà équipés d'office avec les plaquettes (voir tableau). Excepté pour le support MH10-150-F, les dimensions correspondent aux cotes mentionnées ci-après. Quelques supports pourront être équipés avec une deuxième plaquette (par ex. EH, AH, EH-M). Les supports sans plaquettes pourront éventuellement être équipé d'une BL. Veuillez vous renseigner svp.

Complément de cde.: 1ère plaquette BL-1
2ème plaquette BL-2

Plaquette de remplacement pour supports (excepté MH10-150-F)
N° de commande: BLE

Support	Nombre BL	Page
MH6-51	1	24
MH10-61	1	25
MH6...	2	24
MH10-150 (R-P)	2	25/26
L-MH10-150	2	30
MH10-150-R	2	25
EH-V	2	30
EH-V-DS	1	30
MH10-150-F	1	30
MH10-150-P	2	26
MH10-170-D	2	32
MH10-150-PG	2	32
AH6/10-61	1	33
AH6/10-140	1	33
DIATRON1000	1	26
EH-M	1	31

2013-02-11_52Seiter_Französisch_RZ_Pfade.indd 26 14.02.13 13:59

Fonction et installation

Le dispositif complet à ressort avec filetage M2,5 est installé à la place de la touche de mesure du comparateur. Le réglage s'effectue en agissant sur l'écrou du ressort, et la bonne force de mesure s'obtient après plusieurs essais.
Règle de base: il faut déterminer la force de mesure minimale, qui permet la répétition du résultat de mesure avec fiabilité.
Important: Le réglage doit se faire dans les mêmes conditions de mesure (horizontale ou verticale).
Grace à sa douille de protection, le support MH4-67-F offre une excellente protection anti-casse pour le BMD de la série 4.
Simultanément, la douille sert de butée de profondeur, réglable de 0 à 20 mm en continu. Le support peut également être monté directement dans le petit dispositif de mesure KM, étant donné que le diamètre de la douille de protection est de Ø 15 – 0,03 mm.

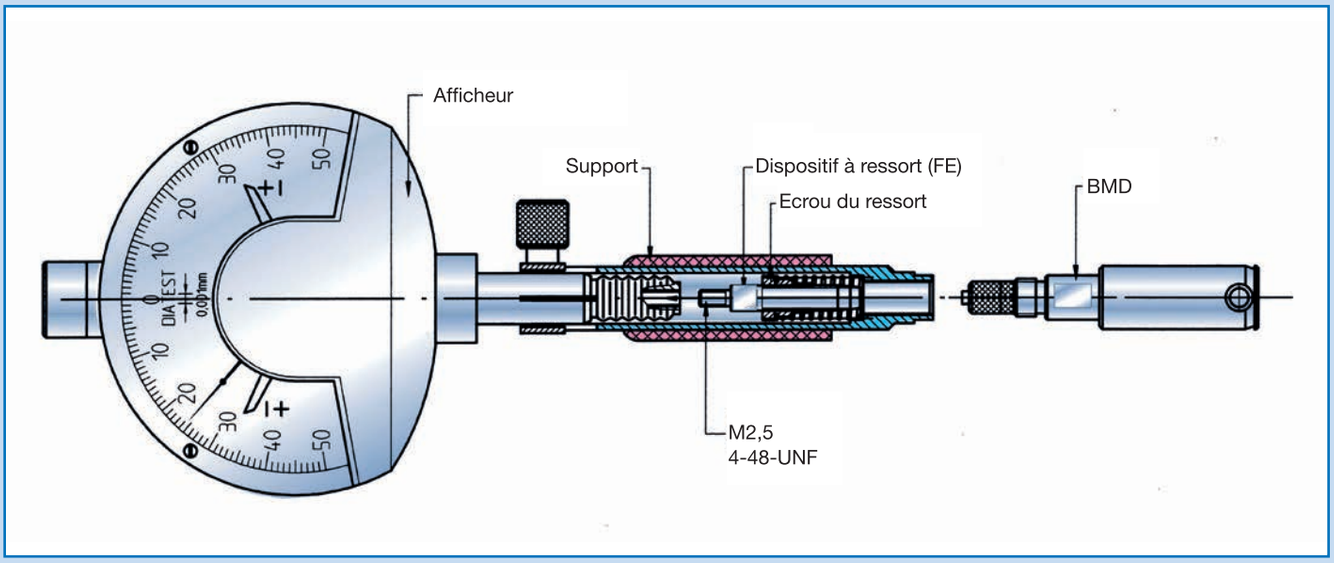

Procédure

1. Remplacer la touche du comparateur contre le dispositif complet à ressort.
2. Visser le BMD dans le support et serrer.
3. Régler la force utile (contre le comparateur) à l'aide de l'écrou à ressort.
4. Fixer le comparateur dans le support.
5. Vérifier la force de mesure et si nécessaire, répéter l'opération 3.

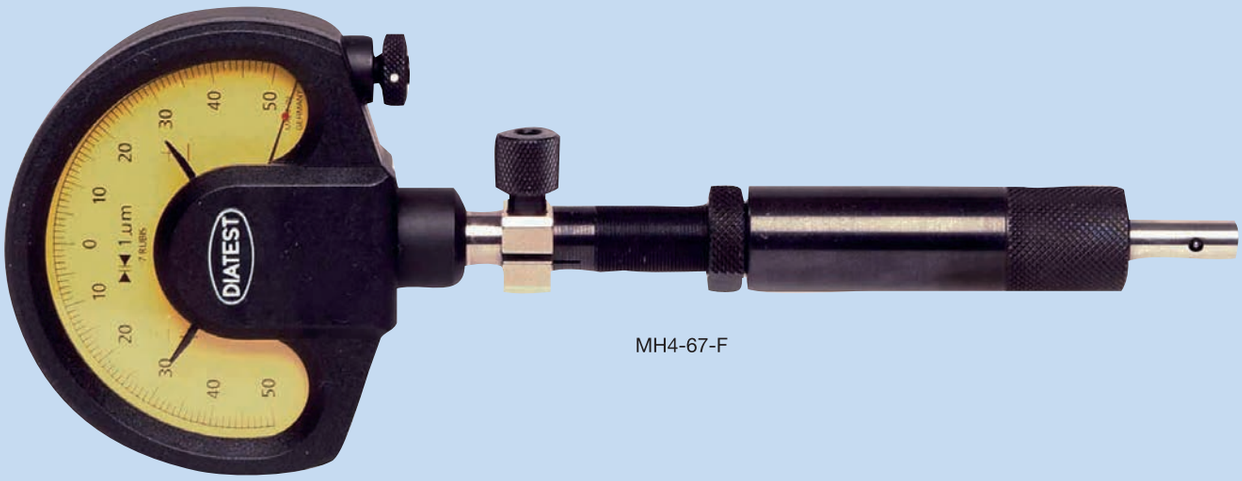

MH4-67-F

MH10 Supports de comparateur à force réglable

Le support à force réglable devra toujours être utilisé si la force de mesure du comparateur utilisé n'est pas en concordance avec les caractéristiques des tampons BMD DIATEST. Les supports avec force réglable pourront être également nécessaires pour des raisons techniques particulières (ex: pièce à paroi très mince, surface tendre…)
Nous vous rappelons que pour les tampons BMD série 4, la force de mesure du comparateur devra être comprise entre 0,3 et 0,4N ! (voir page 6)

MH4-67-F

Support de comparateur à force réglable par le ressort, pour BMD de la série 4

La douille moletée (1) sert de protection au BMD et en même temps comme butée de profondeur.
Si commandé sans le tampon BMD, indiquer Ø D svp.

Exécution avec fixation:

Alésage de serrage	N° commande
8H7	MH4-67-F
3/8"H7	MH4-67-F-Z

Douille moletée séparée:

pour article	N° commande
MH4-67-F	MH4-67-F-RH
MH4-67-F-Z	MH4-67-F-RH-Z

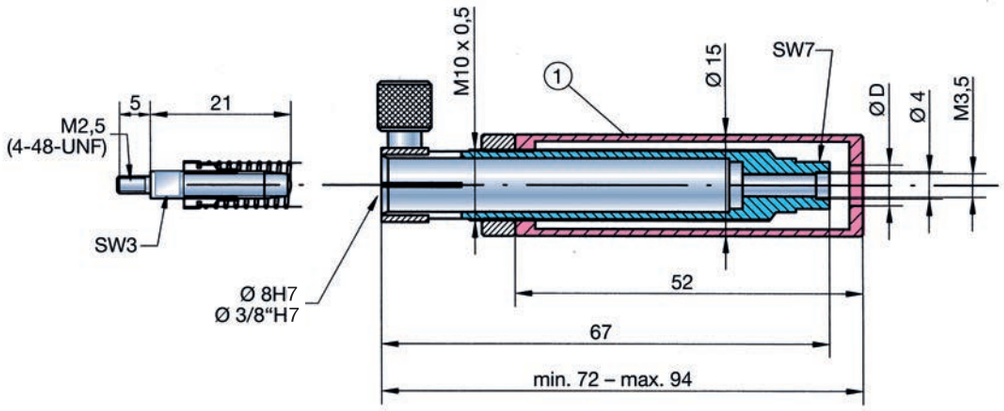

MH6-65-F

Support de comparateur à force réglable par le ressort, pour BMD de la série 6

Exécution avec fixation:

Alésage de serrage	N° commande
8H7	MH6-65-F
3/8"H7	MH6-65-F-Z

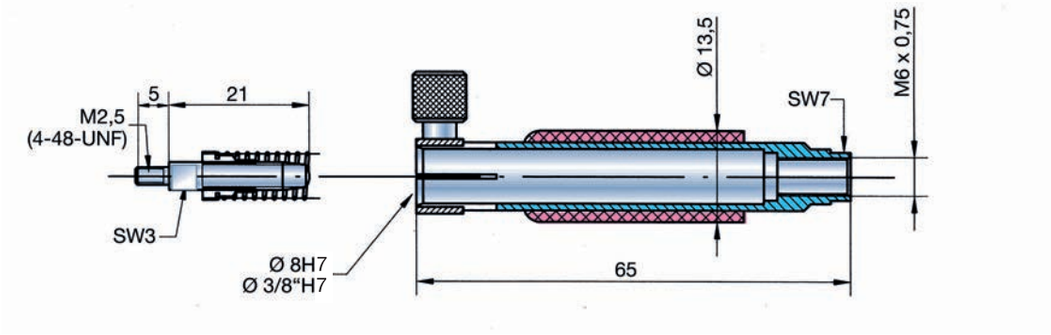

2013-02-11_52Seiter_Französisch_RZ_Pfade.indd 28 14.02.13 13:59

Configuration et montage du support palpeurs électroniques

Le blocage tangentiel de palpeur (8) est disponible en Ø8H7 ou 3/8 “H7. Le palpeur (7) avec Ø max. de 12 mm et longueur max. de 140 mm est fixé dans le support et protégé contre les chocs. Après montage du palpeur, le câble est bloqué dans les deux serre-câbles (2).La douille anti-flexion (1) évite un pliage excessif du câble en sortie de poignée. Le réglage fin (11) avec contre-écrou (10) permet d’ajuster le palpeur et le tampon BMD. Cela garantit que le palpeur se situe toujours près du zéro électronique. Les supports en version standard (EH-V) sont munis de deux plaquettes d’inscription (5). Il est possible de remplacer une plaquette par un clavier à membrane (version EH-V-DS) ce qui permet p. ex. d’envoyer la valeur mesurée en appuyant sur un des boutons.

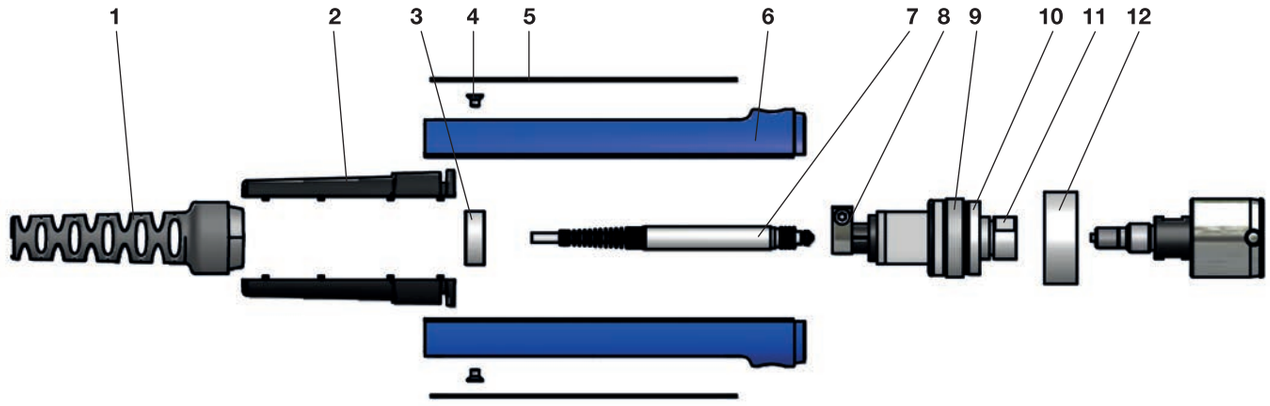

1. douille anti-flexion
2. serre-câble
3. bague de connection
4. vis
5. plaquette d’inscription
6. poignée
7. palpeur
8. blocage tangentiel palpeur
9. support palpeur
10. contre-écrou
11. réglage fin
12. bague fixation poignée

Construction et installation pour la mesure d'alésages profonds

Cette solution est proposée pour la mesure des alésages profonds en relation avec des palpeurs électroniques. En utilisant une rallonge TVT15, il est important de veiller à la longueur de câble du palpeur, vu qu'une combinaison avec une rallonge de câble est impossible dans le tube TVT15 (la prise ne passe pas).
Le palpeur électronique (2) est engagé par la (les) rallonge (s) de profondeur TVT (4) et serré dans le support EH10-61 (1).
Pour la finition, on peut employer un serre-câble TVT-EHK (5) qui n'est pourtant pas utilisable en combinaison avec une rallonge de câble. En effet, la prise ne se glisse pas dans le serre-câble!
Afin d'éviter de bloquer le tampon dans l'alésage, il est judicieux de se servir des bagues de soutien (3). Prix sur demande.
Rallonges TVT et serre-câbles TVT–EHK voir page 39.

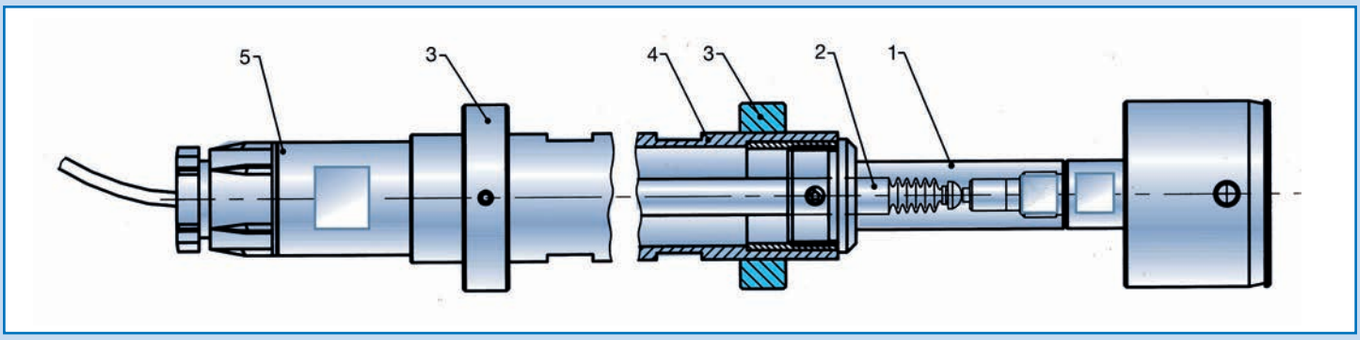

1. Support EH10-61-T15
   EH10-61-T28
2. Palpeur de mesure
3. Bagues de soutien
4. Rallonges TVT- (page 39)
5. Serre-câble TVT-EHK (page 39)

2013-02-11_52Seiter_Französisch_RZ_Pfade.indd 29 14.02.13 13:59

EH Supports pour palpeurs électroniques

Ces supports sont utilisés avec des palpeurs électroniques. Ces palpeurs peuvent être connectés p.ex. sur le Diatron6000, Diatron2200 ou un ordinateur.

EH-V

Support électronique avec réglage fin avec filetage M6x0,75 ou M10x1

Support pour palpeurs. Le zéro électronique du palpeur peut être ajusté sans le bouger à l'aide du réglage fin extérieur.

livrable avec suspension (en option)

Alésage de fixation	Filetage de fixation	N° com.
8H7	M6 x 0,75	EH-V6
8H7	M10 x 1	EH-V10
3/8"H7	M6 x 0,75	EH-V6-Z
3/8"H7	M10 x 1	EH-V10-Z

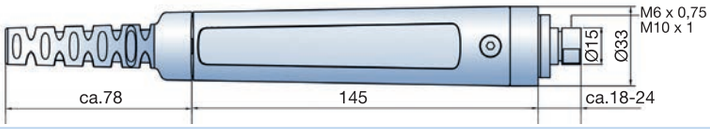

EH-V-DS

Support électronique avec boutons poussoirs avec filetage M6x0,75 ou M10x1

Version du support avec 2 boutons poussoirs pour l'envoi des valeurs mesurées. Une plaquette de gravure et un clavier à membrane sont montés à la place des 2 plaquettes de gravure. Un périphérique peut être connecté à l'aide d'un câble à la sortie du clavier. En appuyant sur un des boutons on active la fonction choisie sur le périphérique (p.ex. envoi de la valeur mesurée). Remarque : Les boutons sont connectés en parallèle, donc la même fonction pour les 2 boutons.

Alésage de fixation	Filetage de fixation	N° com.
8H7	M6 x 0,75	EH-V6-DS
8H7	M10 x 1	EH-V10-DS
3/8"H7	M6 x 0,75	EH-V6-DS-Z
3/8"H7	M10 x 1	EH-V10-DS-Z

MH MH Supports de comparateur spéciaux

MH10-150-F

Support de comparateur à force réglable

La pression de mesure du palpeur peut se modifier d'environ ±1 N, moyennant l'ajustage et le blocage des deux parties de la douille du support (1 + 2). Ceci est important par exemple lors de la mesure de tubes à paroi mince ou pour réduire l'usure des rayons de touche de mesure sur le tampon BMD.

En général, le support est équipé avec une plaquette d'inscription.

Exécution avec fixation:

Alésage de serrage	N° commande
8H7	MH10-150-F
3/8"H7	MH10-150-F-Z

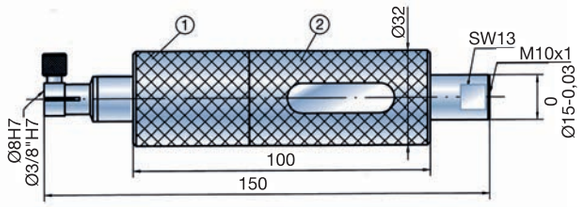

L-MH10-150

Support de comparateur à stabilisation de température pour BMD avec branchement d'air

Pour le branchement d'un tuyau d'air Ø intérieur 3,0 mm et Ø extérieur 4,3 mm. Pression d'air nécessaire 2 – 3 bar.
En général, le support est équipé avec deux plaquettes d'inscription.

Exécution avec fixation:

Alésage de serrage	N° commande
8H7	L-MH10-150
3/8"H7	L-MH10-150-Z

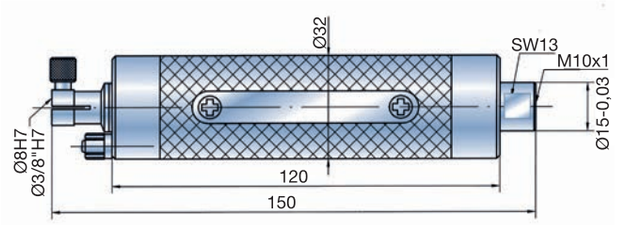

2013-02-11_52Seiter_Französisch_RZ_Pfade.indd 30 14.02.13 13:59

EH10-61-T15

Support de palpeur pour TVT15

Ce support est propre au palpeur électronique avec serrage Ø 8H7 et utilisé avec une rallonge de profondeur DIATEST TVT15. Caractéristiques identiques à l'EH10-61-T28.
Il n'est pas possible d'utiliser une rallonge de câble palpeur dans la rallonge TVT15.

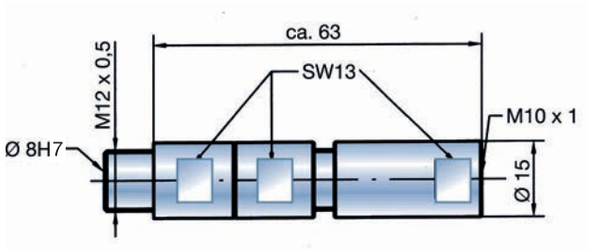

EH10-61-T28

Support de palpeur pour TVT28

Ce support est propre au palpeur électronique avec serrage Ø 8H7 et utilisé avec une rallonge de profondeur DIATEST TVT28.

Avantage: Le palpeur électronique prend la valeur de mesure directement sur le tampon BMD, sans aucune interférence, provoquée par une pièce mécanique intermédiaire. Ceci permet une mesure de haute précision à des profondeurs de plusieurs mètres. Le diamètre intérieur de la TVT28 est assez grand pour recevoir la prise de connexion entre un palpeur électronique et une rallonge de câble.

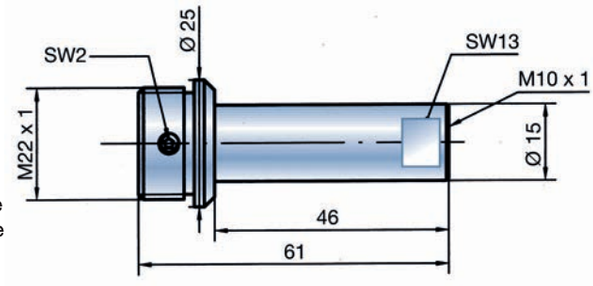

Diamètre minimum de l'alésage: Ø 28,5 mm.

EH-M

Supports électroniques pour tampons de mesure étagés.

Ce support est uniquement utilisé avec des tampons étagés BMD (voir page 22). Pour le type et l'exécution (filetage de raccordement), veuillez consulter le tableau en page 23.

En général, le support est équipé avec 1 plaquette d'inscription.

Exécution	Taille raccord	Filetage G	Ø D
EH-M35 x 1,5	1	M35 x 1,5	38 mm
EH-M40 x 1,5	2	M40 x 1,5	42,5 mm
EH-M52 x 1,5	3	M52 x 1,5	56 mm

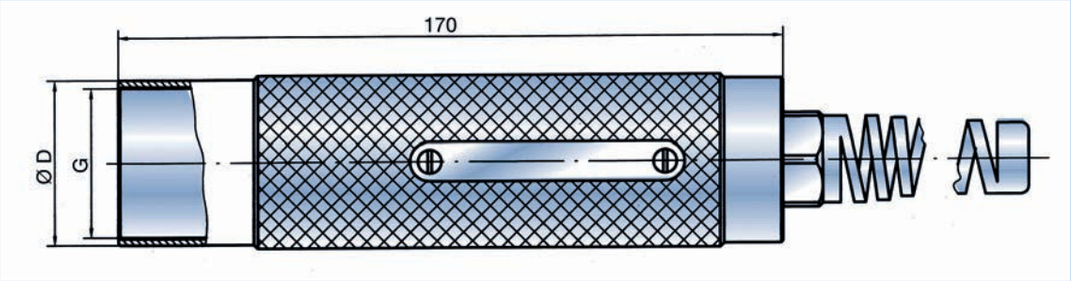

2013-02-11_52Seiter_Französisch_RZ_Pfade.indd 31 14.02.13 13:59

MH10-170-D

Support de comparateur avec pièce intermédiaire tournante

Le support de comparateur permet une rotation du BMD dans la piéce de 360°. Le comparateur reste positionné bien lisible face à l'utilisateur. Ce support est p.ex. utilisé pour la vérification des défauts de forme telles que ovalisation et triangulation.

Le support est toujours équipé avec deux plaquettes d'inscription.

Exécution avec fixation:

Alésage de serrage	N° commande
8H7	MH10-170-D
3/8“H7	MH10-170-D-Z

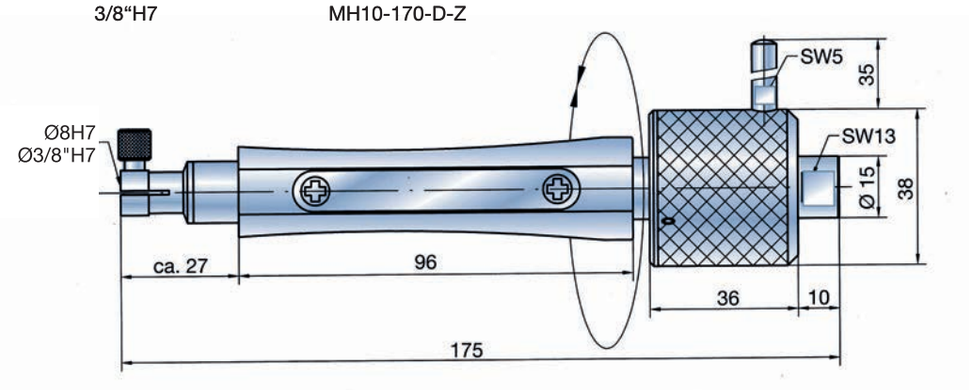

MH10-150-PG

Support de comparateur avec élimination de la pression de mesure

La pression de mesure du comparateur est éliminée grâce à la gâchette (1). Les BMD en exécutions PG (voir page 8), peuvent de cette façon, être introduits dans les alésages sans pression et frottement sur les touches de mesure (réduction d'usure, conseillé pour les alésages sensibles etc.).

Le support est toujours équipé avec deux plaquettes d'inscription.

Exécution avec fixation:

Alésage de serrage	N° commande
8H7	MH10-150-PG
3/8“H7	MH10-150-PG-Z

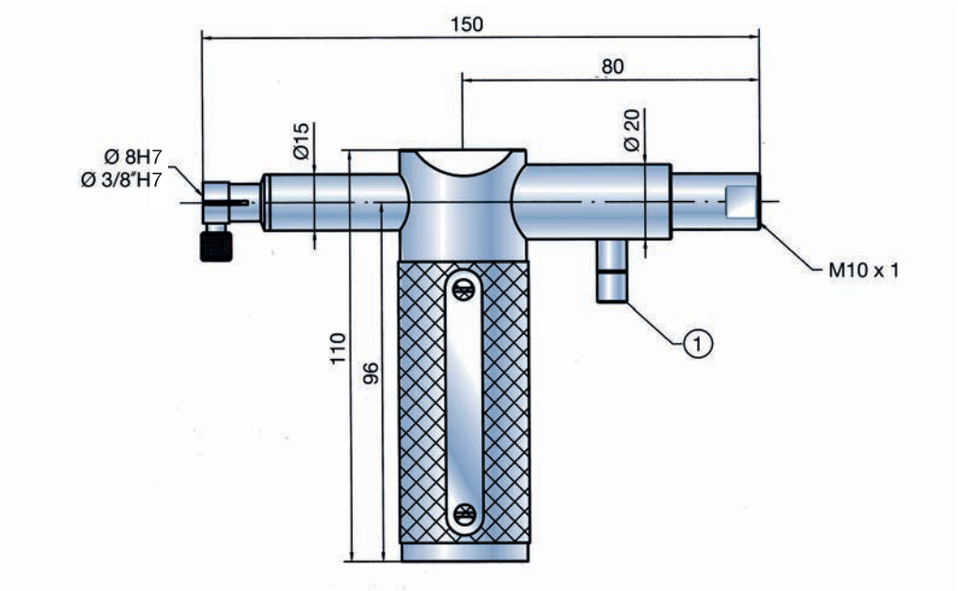

2013-02-11_52Seiter_Französisch_RZ_Pfade.indd 32 14.02.13 13:59

Des supports spéciaux sont livrables pour les comparateurs ANA (ANA1 et ANA-RS232). L'appareil est fixé et serré par deux brides tangentielles dans le support de comparateur. Elles empêchent tout déplacement de celui-ci, même lors de chocs importants.

Si d'autres appareils d'affichage sont utilisés, la cote de 41 mm doit être respectée.
Les supports sont toujours équipés avec une seule plaquette d'inscription.

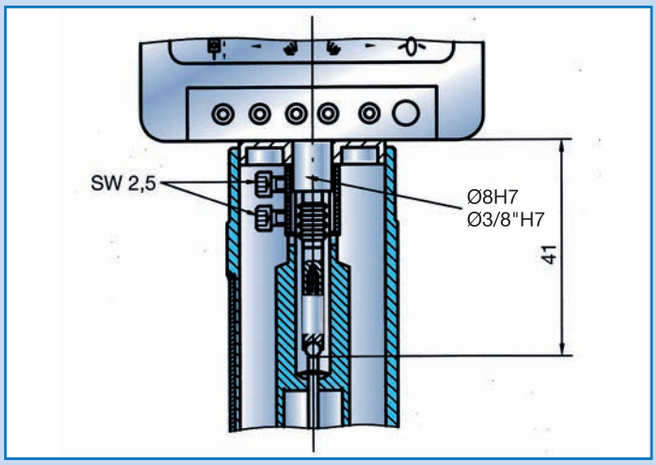

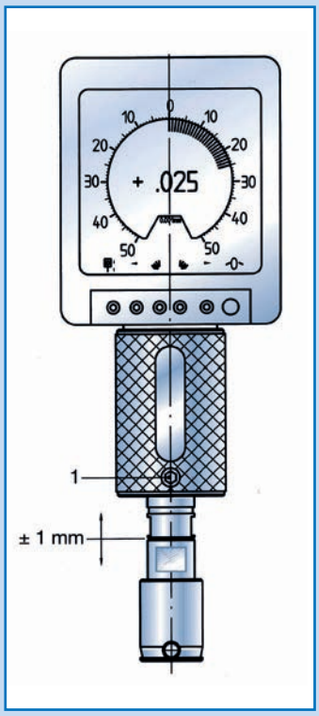

Avec le support Analodig, le réglage pour la mise à zéro n'est pas possible en bougeant le comparateur Analodig, mais seulement par le réglage fin, incorporé dans le support.
Par la vis 6-pans creux SW3 (1), le réglage fin est bloqué. La plage de réglage est d'environ ±1 mm.

AH6-61
AH10-61
Support court pour comparateur Analodig

Support de comparateur sans tige poussoir

Exécution	Serrage alésage	Filetage du raccord
AH6-61	Ø 8H7	M6 x 0,75
AH6-61-Z	Ø 3/8“H7	M6 x 0,75
AH10-61	Ø 8H7	M10 x 1
AH10-61-Z	Ø 3/8“H7	M10 x 1

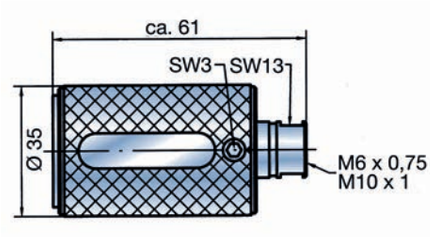

AH6-140
AH10-140
Support pour comparateur Analodig

Support de comparateur avec tige poussoir

Exécution	Serrage alésage	Filetage du raccord
AH6-140	Ø 8H7	M6 x 0,75
AH6-140-Z	Ø 3/8“H7	M6 x 0,75
AH10-140	Ø 8H7	M10 x 1
AH10-140-Z	Ø 3/8“H7	M10 x 1

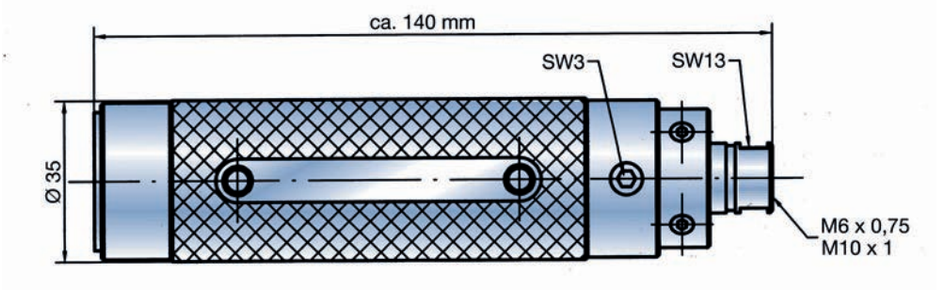

Les adaptateurs BMD permettent aux tampons BMD avec petits filetages, de se fixer sur les accessoires BMD avec des filetages plus grands.

Exécution SP: avec alésage de protection (protection anti-casse pour BMD). Cote X = cote entre surface d'appui filetage BMD et surface du filetage adaptateur.

En plus des adaptateurs, les rallonges de profondeur TV4 et TV3,8 (voir page 37) ont aussi une fonction d'adaptateurs.

Remarque: En utilisant des adaptateurs, la force de mesure du comparateur est à vérifier, surtout avec les adaptateurs de la série 4.

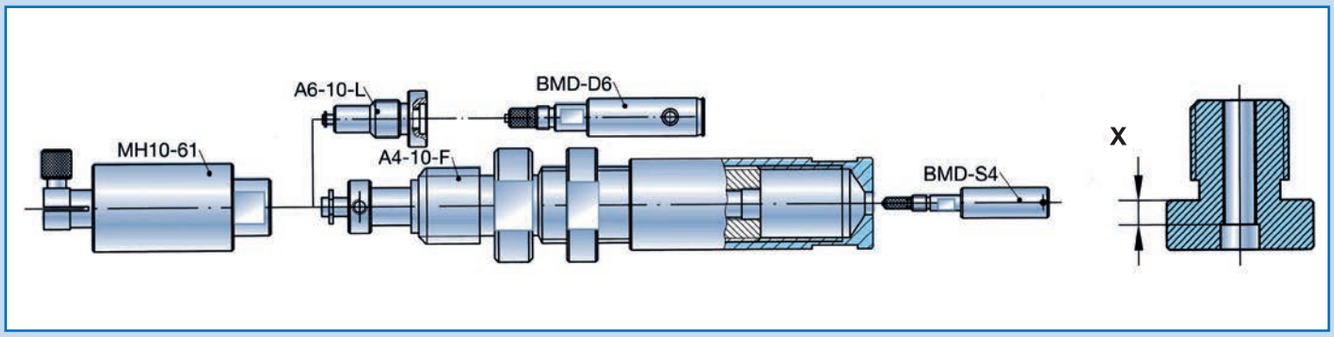

Adaptateurs pour BMD série 4

A4-6

Adaptateur de série 4 sur série 6

Cet adaptateur est construit de sorte à pouvoir être utilisé également avec les tampons de types BMD-PA.

X = 1

Adaptateur avec protection anti-casse disponible
No. de commande A4-6-SP.

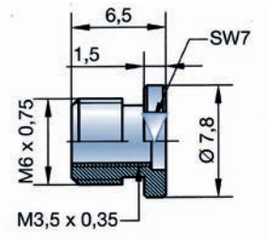

A4-10

Adaptateur de série 4 sur série 10

Remarque: Cet adaptateur ne peut pas être utilisé avec accessoires de la série 10 équipés avec des tiges poussoir (par ex. TV15 ou MH10-150 etc.).

X = 3

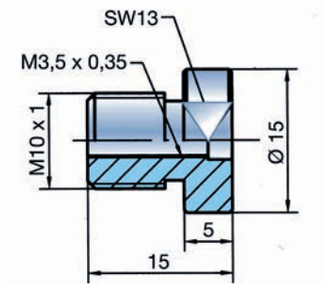

A4-10-F

Adaptateur de série 4 sur série 10 avec force réglable du ressort

Les BMD de la série 4 ont besoin d'une force de mesure de 0,3–0,4N. Un ressort dans l'adaptateur (1) agit contre la pression du comparateur. En bougeant la douille B contre la tige filetée A, la force du ressort est réglé individuellement. La douille (3) sert de protection anti-casse et de rallonge. La profondeur est réglable de 0 à 20,5 mm en continue. La douille (3) est bloquée à l'aide de l'écrou (2). Pour le réglage correct de la force, v. page 27.

Lors de la commande, indiquer la cote Ø D.
Exemple: A4-10F-D=7,2
N° commande douille (3) seule : A4-10F-RH

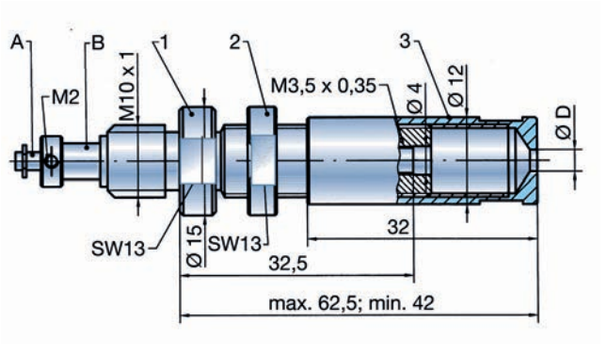

2013-02-11_52Seiter_Französisch_RZ_Pfade.indd 34 14.02.13 13:59

Adaptateurs pour BMD série 6

A6-10-L

Adaptateur série 6 sur série 10 avec tige poussoir

Cet adaptateur est toujours conseillé, quand il s'agit d'adapter la série 6 sur la série 10.

- La tige poussoir permet l'utilisation de toute la gamme des accessoires de la série 10
- BMD de la série L

Opter pour le model A6-10-L-PA pour l'utilisation avec le BMD-PA (sans illustration).

X = 3

Adaptateur avec protection anti-casse disponible
No. commande: A6-10-L-SP.

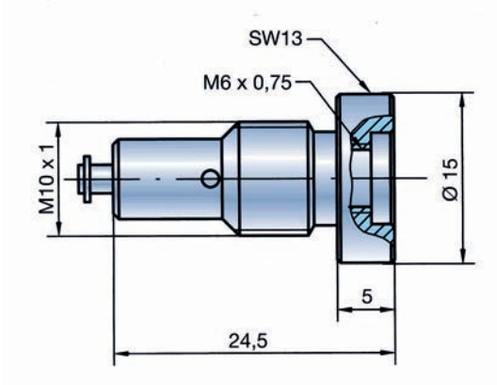

A6-10-0

Adaptateur série 6 sur série 10

Remarque: cet adaptateur ne peut pas être utilisé avec accessoires de la série 10 (p.ex. TV15 ou MH10-150).

X = 3

adaptateur avec protection anti-casse disponible
No. commande A6-10-0-SP.

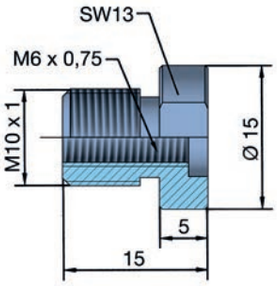

A6-6-F

Adaptateur pour les BMD de la série 6 à force réglable du ressort

En déplaçant la douille (1), la force du ressort peut être réglée individuellement.
L'écrou (2) permet le blocage de la douille (1).
Pour le réglage correct de la force minimale, voir page 27.

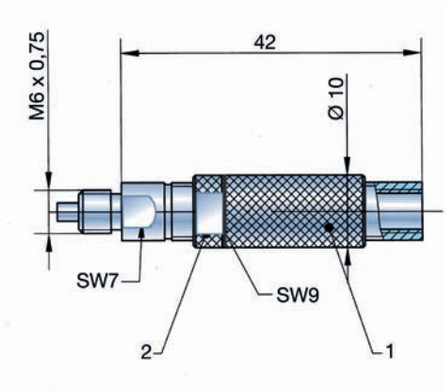

W Renvois d'angle

Les renvois d'angle sont utilisés lorsque l'espace est réduit ou la mesure se fait transversalement dans l'alésage. Le renvoi est de 90°, et il est réalisé avec un levier de renvoi de haute précision (2). Avant de monter un BMD, il est important, que le levier de renvoi soit repoussé dans la position basse (voir figure).

La position d'angle α des contacts de mesure (4) du BMD (3) par rapport au renvoi d'angle (1) n'est pas déterminée.
Si un angle spécifique est nécessaire, il faut indiquer sur la commande.
Des renvois d'angle à 45° et 60° sont maintenant disponibles en standard.

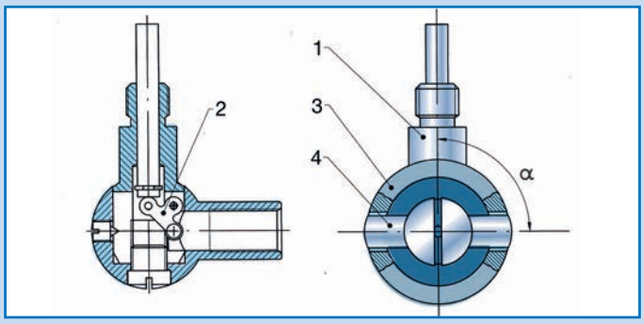

W6

Renvoi d'angle pour BMD de la série 6

Un adaptateur est nécessaire, si le renvoi d'angle est utilisé avec un tampon BMD de la série 4.

Des renvois d'angle à 45° et 60° sont disponibles en standard (version similaire).
N° commande 45°: W6-45
N° commande 60°: W6-60
N° commande 90°: W6

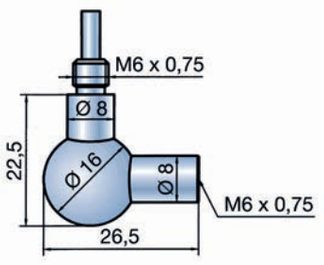

SO-W6

BMD avec renvoi d'angle spécial pour série 6

Si l'encombrement est trop long en utilisant un BMD et un renvoi d'angle W6 aux cotes standards, il existe la version spéciale SO-W6. Dans ce cas, le renvoi d'angle et le BMD sont raccourcis dans la zone du filetage de raccordement. Le BMD et le renvoi d'angle composent une seule unité qui doit être commandé ensemble!

Remarque: A la cote minimum de 51 mm, il faut ajouter la cote L1 du BMD!

N° commande: BMD-S6-CR-10-SO-W6

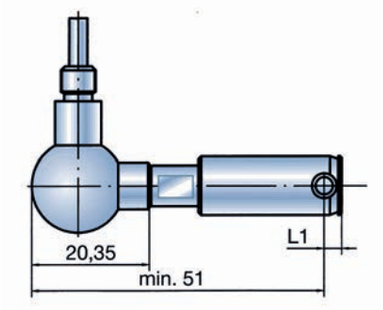

W10

Renvoi d'angle pour BMD de la série 10

C'est le renvoi d'angle L-W10 qui doit être utilisé avec les tampons BMD à raccordement d'air comprimé.
No. commande: W10 (BMD sans raccordement air), L-W10 (BMD avec raccordement air).

Des renvois d'angle à 45° et 60° sont disponibles en standard (version similaire).
N° commande 45°: W10-45
N° commande 60°: W10-60
N° commande 90°: W10

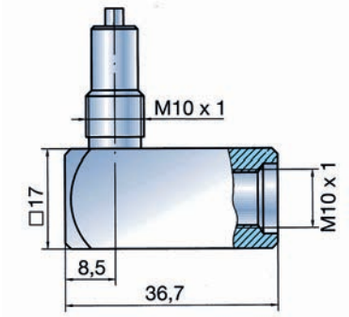

SO-W10

BMD avec renvoi d'angle spécial pour série 10

Utilisable comme indiqué pour le SO-W6. Une version plus courte que la longueur min. de 60 mm est possible jusqu'au Ø 20 mm en utilisant un BMD de la série 6 et le renvoi d'angle SO-W6.

Remarque: A la cote minimum de 60 mm, il faut ajouter la cote L1 du BMD**!**

N° commande: BMD-S10-CR-28-SO-W10
Livrable aussi en version L-SO-W10 (BMD avec racc. air)

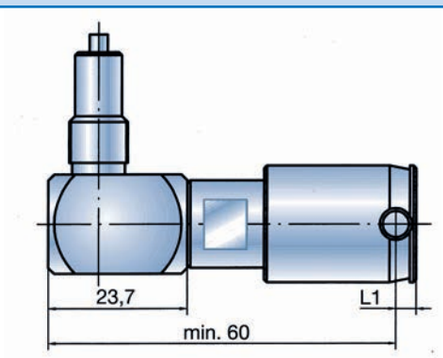

2013-02-11_52Seiter_Französisch_RZ_Pfade.indd 36 14.02.13 13:59

2 différents types de rallonges de profondeur sont disponibles:
- Rallonge de profondeur avec tige poussoir (TV)
- Rallonge de profondeur sans tige poussoir (TVT)

Les rallonges de profondeur TV permettent, selon modèle, des mesures profondes jusqu'à plusieurs mètres.
La plupart des rallonges sont stabilisées en température.

Cela signifie, que les fluctuations thermiques créées p.ex. par les mains, n'influencent pas le résultat de la mesure.
Il est important de surveiller que la rallonge ne fléchisse pas pendant la mesure, le résultat de la mesure pourrait être faussé.
Le raccordement entre rallonges de profondeur n'est possible qu'à partir de la taille TV8 (7,8).

La TV4 comporte 2 différents filetages de raccordement (fonction d'adaptateur).
Les rallonges de profondeur TV4 à TV15 sont livrables avec des ressorts supplémentaires. Ceci peut servir à augmenter la pression de mesure lorsqu'un BMD est utilisé avec une grande rallonge par le haut. Le poids spécifique de la tige annule la force du comparateur et il faut accroître la pression de mesure.

Le ressort se monte aussi ultérieurement. Compl. cde: F
Exemple: TV15-500-F
Les rallonges du type TVT conviennent que pour l'utilisation avec des palpeurs électroniques. Le palpeur est fixé directement sur le BMD avec les supports EH-10-61-T28 (15) et le câble de branchement tiré à travers la rallonge (voir pages 39).

TV4 (3,8)

Rallonge de profondeur série 4

Les rallonges de profondeur TV4 sont utilisées avec les BMD de la série 4. Elles ne se connectent pas entre elles. En effet, la TV4 comporte 2 différents filetages de raccordement. Ceci donne à la rallonge la fonction supplémentaire d'un adaptateur de la série 4 sur la série 6.

Toutes les rallonges de profondeur de la série 4 sont stabilisées en température.

La TV4 n'est utilisable que sous certaines conditions pour la mesure automatique!

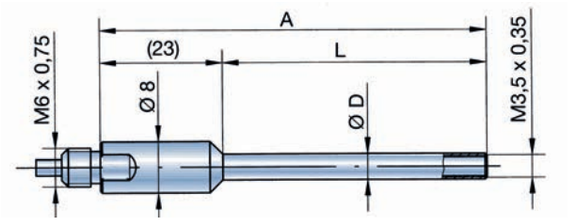

Ø D	L	A	N° cde.
3,8	64	79	TV3,8-64
4,0	25	40	TV4-25
4,0	35	50	TV4-35
4,0	50	65	TV4-50
4,0	64	79	TV4-64

Ø D	L	A	N° cde.
4,0	80	95	TV4-80
4,0	100	115	TV4-100
4,0	125	140	TV4-125
4,0	250	275	TV4-250
4,0	500	525	TV4-500
4,0	750	775	TV4-750
4,0	1000	1025	TV4-1000

TV8 (7,8)

Rallonge de profondeur série 6

A partir L = 80 les TV sont stabilisées en température.
Combinaison possible avec plusieurs rallonges.

Choisir le model L-TV8… en utilisant des BMD avec raccordement d'air. Les dimensions sont identiques.
Exemple: L-TV8-64

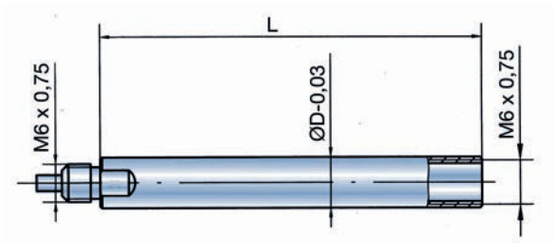

Ø D	L	N° cde.
7,8	20	TV7,8-20
7,8	30	TV7,8-30
7,8	40	TV7,8-40
7,8	50	TV7,8-50
7,8	64	TV7,8-64

Ø D	L	N° cde.
8,0	20	TV8-20
8,0	30	TV8-30
8,0	40	TV8-40
8,0	50	TV8-50
8,0	64	TV8-64
8,0	80	TV8-80

Ø D	L	N° cde.
8,0	100	TV8-100
8,0	125	TV8-125
8,0	250	TV8-250
8,0	500	TV8-500

2013-02-11_52Seiter_Französisch_RZ_Pfade.indd 37 14.02.13 13:59

TV15

Rallonge de profondeur série 10

Les rallonges de profondeur sont stabilisées en température. Combinaison possible avec plusieurs rallonges.

Exécution AIR:
La TV15 pour BMD avec raccordement d'air est livrable en 2 versions:

1 avec raccordement d'air latéral
N° commande: L-TVA15
2 avec raccordement d'air dans le filetage
N° commande: L-TV15

L	N° cde.
45	TV15-45
64	TV15-64
80	TV15-80
100	TV15-100

L	N° cde.
125	TV15-125
250	TV15-250
500	TV15-500

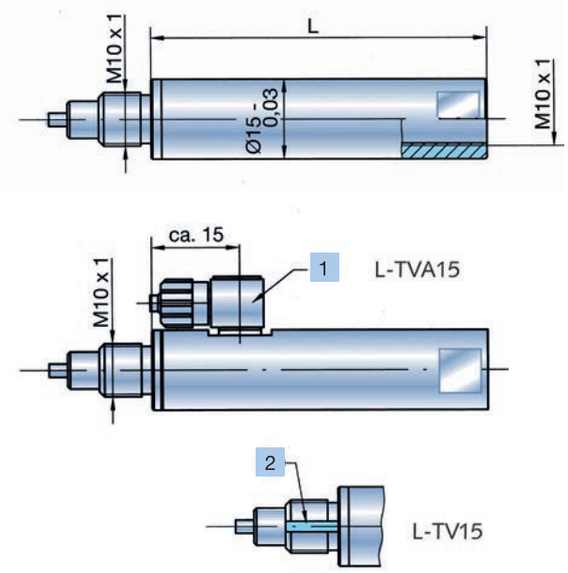

TV64-D

Pièce intermédiaire rotative pour série 6

La pièce intermédiaire rotative permet la rotation du BMD à 360° dans l'alésage. Le moyen d'affichage reste toutefois immobile. Application: p.ex. contrôle d'une ovalisation.

L	N° cde.
36	TV36-D
64	TV64-D

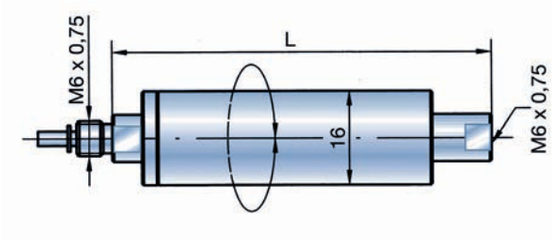

TV15-70-D

Pièce intermédiaire rotative pour série 10

Même principe comme pour la TV64-D.
Avec filetage de raccordement M10 x 1.

Modèles plus longs sur demande.

N° commande TV15-70-D

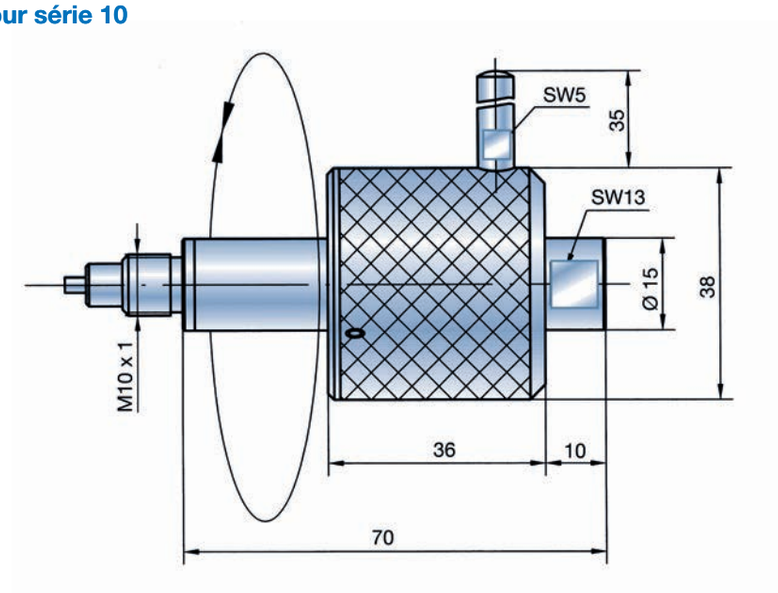

2013-02-11_52Seiter_Französisch_RZ_Pfade.indd 38 14.02.13 13:59

Elles sont utilisées pour mesurer des alésages profonds avec des palpeurs électroniques (3) et câble ou rallonge avec longueurs correspondantes.

Pour un meilleur guidage dans la pièce, nous conseillons l'emploi de rondelles supports (4). Elles sont environ 0,2 à 0,5 mm plus petites que l'alésage de la pièce.

Le palpeur est fixé dans le support (2) EH10-61-T (voir page 31). Le câble du palpeur est glissé dans la rallonge de profondeur (5) et coincé dans le serre-câble TVT-EHK (6).

L'avantage du système consiste dans la prise de mesure directement sur le BMD (1). Le risque d'erreurs de mesure, provoquées par un fléchissement de la rallonge est éliminé.

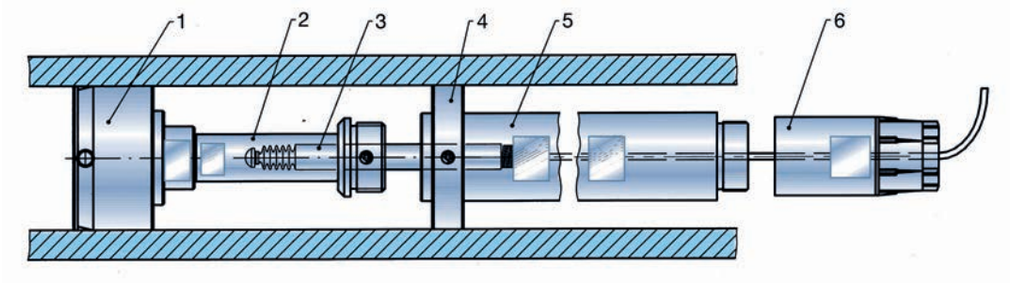

TVT15

Rallonge de profondeur avec diamètre extérieur 15 mm

Les rallonges de profondeur TVT15 sont utilisées en relation avec le support EH10-61-T15 (v. page 31). Il est à remarquer qu'aucune rallonge de câble palpeur ne pourra être glissée dans la TVT. En effet, le Ø-ext. de la prise de connexion est trop grand. Pour une mesure de profondeur supérieure à 2 m, un palpeur avec un câble rallongé est nécessaire!

L	N° cde.
125	TVT15-125
250	TVT15-250
500	TVT15-500

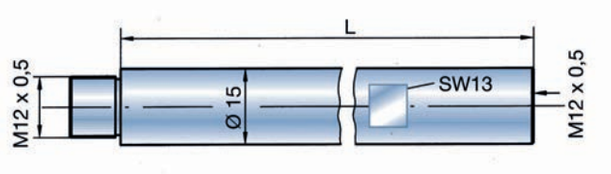

TVT28

Rallonge de profondeur avec diamètre extérieur 28 mm

Les rallonges de profondeur TVT28 sont utilisées en relation avec le support EH10-61-T28 (v. page 31). Le Ø-intérieur de la TVT28 est assez grand, pour permettre le passage d'une rallonge de câble palpeur avec la prise connexion (Ø-extérieur env. 17,2 mm). Dans ce cas, le serre-câble TVT28-EHK ne peut pas être utilisé!

L	N° cde.
125	TVT28-125
250	TVT28-250
500	TVT28-500

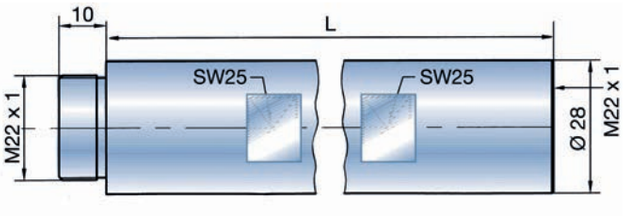

TVT-EHK

Serre-câble pour TVT15 et TVT28

Le serre-câble sert à sortir le câble du palpeur sans difficultés de la rallonge TVT.

Remarque: En utilisant une rallonge de câble palpeur, le serre-câble ne peut pas être utilisé!

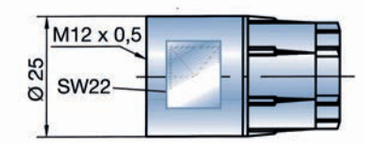

TVT15-EHK (pour TVT15), N° commande: TVT15-EHK

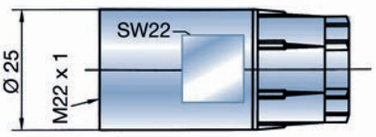

TVT28-EHK (pour TVT28), N° commande: TVT28-EHK

2013-02-11_52Seiter_Französisch_RZ_Pfade.indd 39 14.02.13 13:59

TA Butées de profondeur

Pour limiter les mesures en profondeur. Se fixe sur la rallonge ou sur le support correspondant.

Exemple: 1 = Comparateur
2 = Support
3 = Butée de profondeur
4 = Rallonge de profondeur
5 = BMD

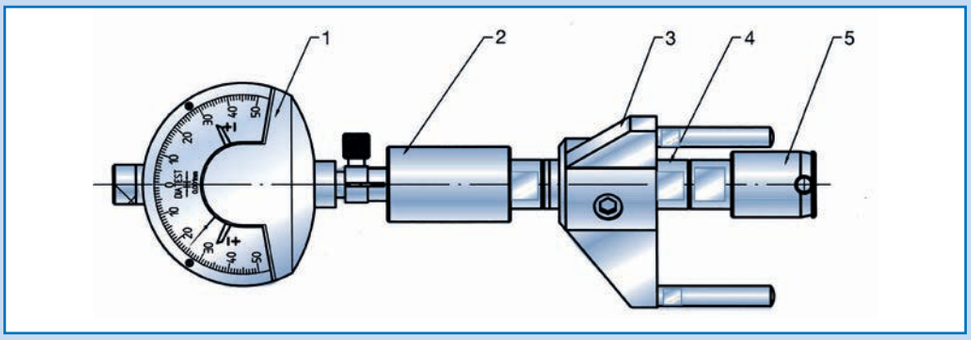

TA8

Butée de profondeur pour série 6

Se monte sur TV8 ou support MH6

Exécutions:

TA8 longueur totale 83 mm
TA8-K longueur totale 45 mm

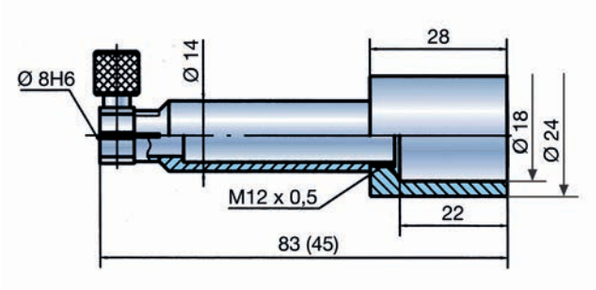

TA15

Butée de profondeur pour série 10

Se monte sur TV15 ou support MH10-

A la place d'une fixation par serrage, la TA15 est aussi livrable avec un filetage M24 x 1 (à visser p.ex. sur TA15-C ou TA15-F).
Complément commande: M24, Exemple: TA15-45-M24

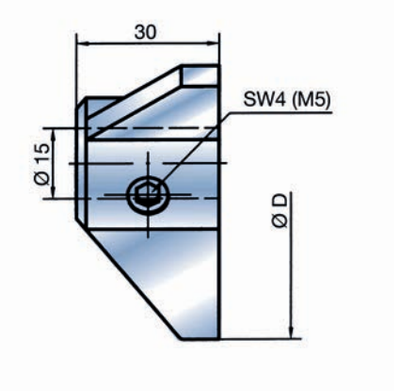

Ø D	N° cde.
45	TA15-45
75	TA15-75
110	TA15-110

Ø D	N° cde.
160	TA15-160
220	TA15-220

TA15-A

Butée de profondeur pour série 10 avec 3 pieds

Se monte sur TV15 ou MH10-

Exécution spéciale: Ø d différent du standard
Compl. cde: SO-Ø d, Exemple: TA15-A-45-SO-Ø d=32

A la place d'une fixation par serrage, la TA-15 est aussi livrable avec un filetage M24 x 1 (à visser p.ex. sur TA15-C ou TA15-F).

Complément commande: M24
Exemple: TA15-A-45-SO-Ø d = 32-M24

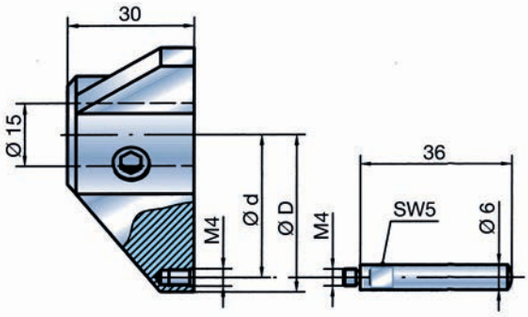

Ø D	Ø d	N° cde.
45	38	TA15-A-45
75	68	TA15-A-75
110	103	TA15-A-110

Ø D	Ø d	N° cde.
160	153	TA15-A-160
220	213	TA15-A-220

2013-02-11_52Seiter_Französisch_RZ_Pfade.indd 40 14.02.13 13:59

TA15-C

Corps de base butée de profondeur

Se monte sur TV15 ou MH10.

Pour visser une rondelle d'appui spéciale ou TA15/TA15-A avec filetage M24 x 1.
Fabrication de butées spéciales sur demande.

N° commande: TA15-C

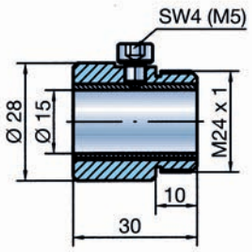

TA-KW

Butée de profondeur à fixer sur le cylindre de guidage du BMD

Exécutions:
- TA-KW butée de profondeur acier doux (standard).
- TA-KH butée de profondeur acier, équipée de 3 billes carbure sur le Ø-primitif TK comme surface d'appui.
- TA-KG butée de profondeur acier trempé. (**Attention:** accroît le risque de déformer le cylindre BMD)

La fabrication des butées TA-KW plus grandes que Ø d = 100 mm n'est pas possible!
Exemple commande: TA-KW-15,75 (= Ø d)

Ø d	Ø D	TK	h	G	Ø d	Ø D	TK	h	G
3-5	27	16	10	M4	35-40	65	53	12	M5
5-8	30	19	10	M4	40-45	70	58	12	M5
8-11	33	22	10	M4	45-50	75	63	12	M5
11-15	37	26	10	M4	50-60	85	73	12	M5
15-20	42	31	10	M4	60-70	95	83	12	M5
20-25	50	38	12	M5	70-80	105	93	12	M5
25-30	55	43	12	M5	80-90	115	103	12	M5
30-35	60	48	12	M5	90-100	125	113	12	M5

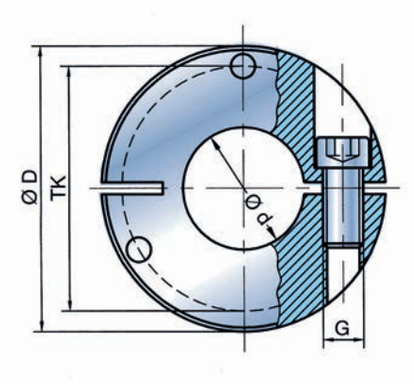

TA15-F
TA8-F

Butée de profondeur à ressort

Se monte sur TV15 ou TV8. La course du ressort est réglable en continue de 0-7 mm. Combinaisons du TA15-F avec butées de profondeur TA15-M24, TA15-A-M24 et rondelles de butée spéciales. Combinaisons du TA8-F seulement possible avec des rondelles de butée spéciales.
Application: p.ex. la mesure sur 2 plans dans les alésages courts.

No. commande: TA15-F (se monte sur TV15)
TA8-F (se monte sur TV8)

Ø D	Ø D1	G1	G2	SW	L
30	35	M24x1	M4	27	88
20	26	M18x1	M3	22	59

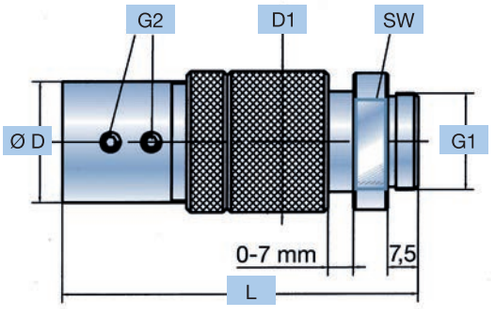

Exemple d'application

Pour la mesure sur 2 plans dans les alésages courts (conicité etc.) La butée TA15-F (1), équipée d'une rondelle de butée spéciale (2) est fixée sur une rallonge de profondeur (3).

La pièce à mesurer (4) est glissée sur le BMD jusqu'au premier stop.

Après cette 1ère mesure, la pièce est poussée jusqu'à la fin de la course du ressort et la 2ème mesure est effectuée.

L'unité peut aussi être configurée comme une station de mesure dans un dispositif KM (page 42). Rondelles de butées spéciales sur demande.

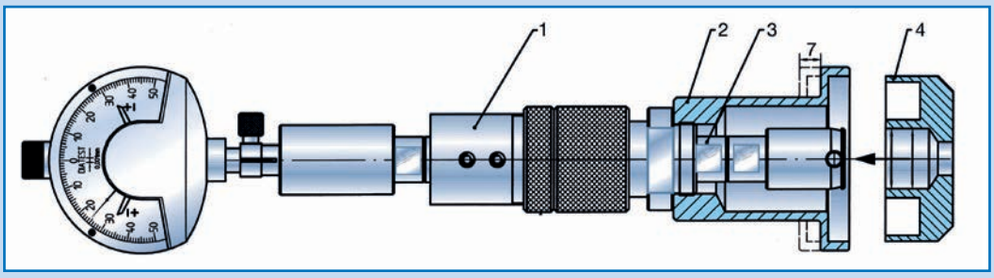

KM Petit dispositif de mesure

Les petits dispositifs de mesure sont utilisés pour des mesures fixes et pour petites pièces.
Un ou plusieurs tampons BMD peuvent être montés. Domaines d'application: près des machines, centre d'usinage, machine à rôder, rectifieuse etc. Combinaisons possibles avec les accessoires standards des BMD séries 6 et 10.
Les BMD de série 4 sont à équiper avec les adaptateurs correspondants. Une manipulation optimale est assurée, grâce à une multitude de réglages possibles.
Exécutions spéciales avec la partie centrale allongée (pour BMD plus grands) ou parties latérales plus longues sur demande.
L'étrier de serrage pour fixer le KM p.ex. sur un établi de travail (voir page 42 KM-KB) n'est pas compris dans la livraison.

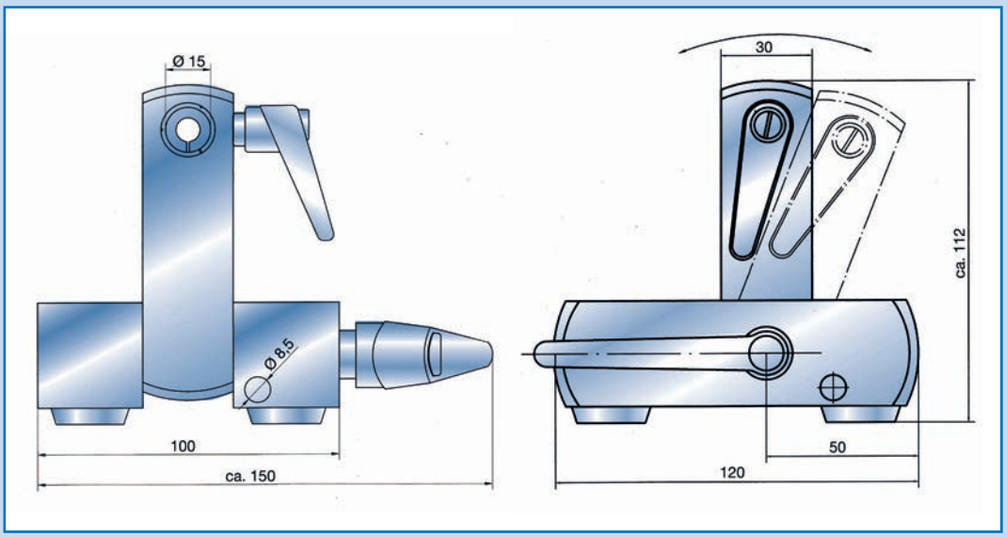

KM-MH

Support de comparateur (palpeur)

A fixer directement dans le KM.
Sans protection synthétique.

N° commande: KM-MH

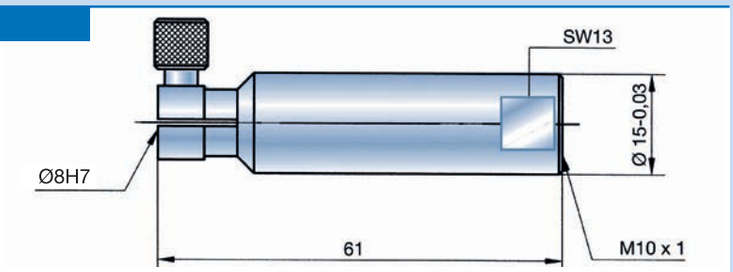

KM-GK

Douille de blocage fendue

Pour bloquer les rallonges de profondeur TV8 dans le KM.

N° commande: KM-GK

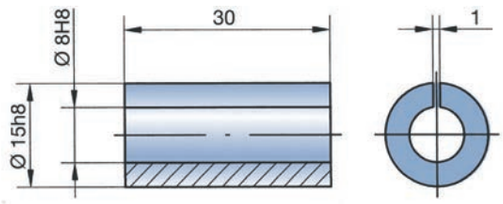

KM-KB

Etrier de serrage

Pour fixer le petit dispositif de mesure p. ex. sur un établi de travail. La tige Ø 8 s'engage dans l'alésage Ø 8,5 du KM.
N'est pas compris avec la livraison standard du KM.

Best-Nr. KM-KB

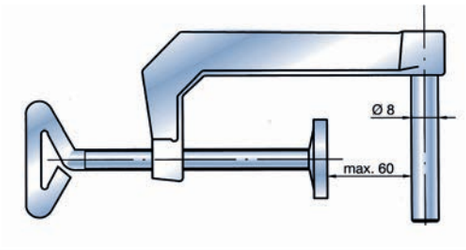

KM-VK

Levier de blocage réglable

Pour butées de profondeur TA15.
Permet un déréglage rapide de la butée de profondeur.

N° commande: KM-VK

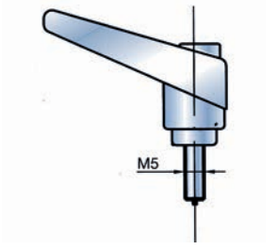

2013-02-11_52Seiter_Französisch_RZ_Pfade.indd 42 14.02.13 13:59

Exemples d'applications

A la place d'un KM-MH, il est également possible, d'utiliser le EH (page 29) pour le montage du palpeur. Dans ce cas, il faut ajouter une TV15 qui sera fixée dans le KM à la place du KM-MH.

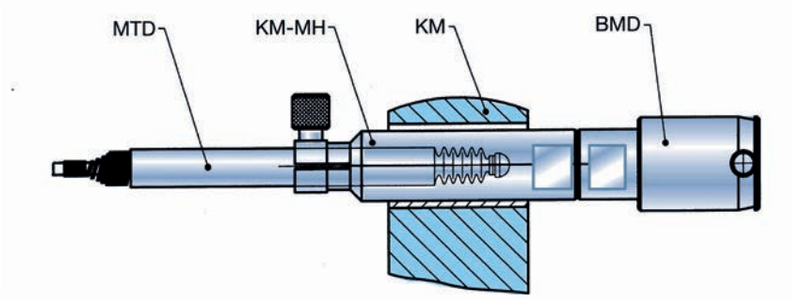

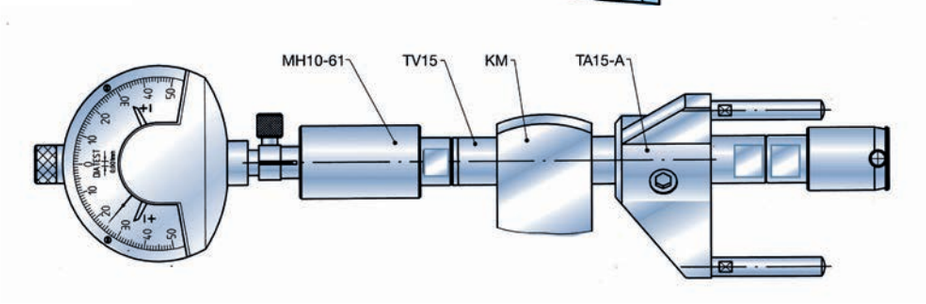

Pour fixer une TV8 il faut toujours la douille de blocage fendue KM-GK (v. page 42) comme adaptateur.

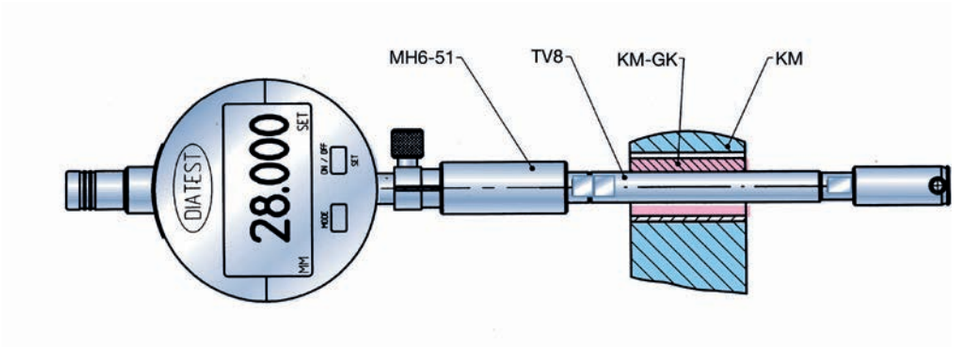

Des combinaisons avec plusieurs KM sont possibles.

N° cde.	X
KM1	0
KM2	80
KM3	80-80
KM4	80-80-80
KM5	80-80-80-80
KM6	80-80-80-80-80

En utilisant un BMD de la série 6 avec une TV8, il faut prendre le renvoi d'angle W6 avec le support correspondant.

Un dispositif avec d'autres dimensions X (min. 30 mm), un nombre de postes de travail supérieur au KM6 ou des pièces détachées pour l'extension d'un dispositif déjà existant, sur demande.

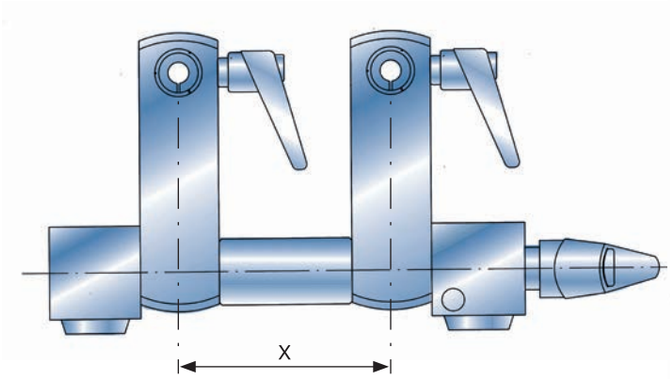

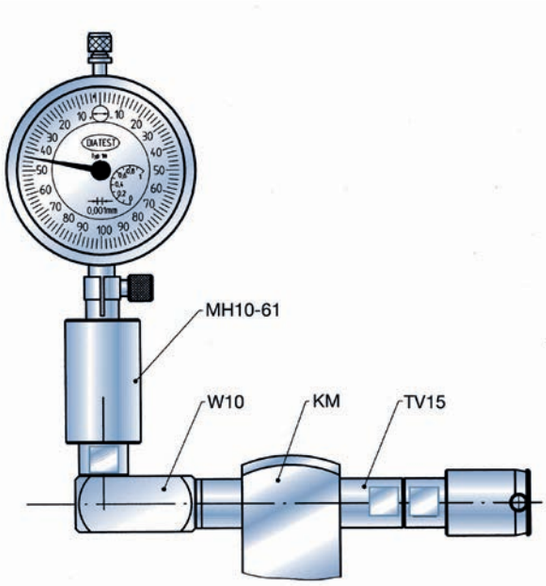

Petit dispositif de mesure pour tampons étagés

Le support EH-M40 x 1,5 du tampon étagé peut être monté et fixé directement dans le dispositif KM-ME.

Le support EH-M35 x 1,5 ne peut être monté que moyennant la douille intermédiaire KM-ME-35-40 (voir ci-dessous)

Exécutions spéciales avec la partie centrale allongée (pour BMD plus grands) ou parties latérales plus longues sur demande.

L'étrier de serrage pour fixer le KM p.ex. sur un établi de travail (voir page 42 KM-KB) n'est pas compris dans la livraison.

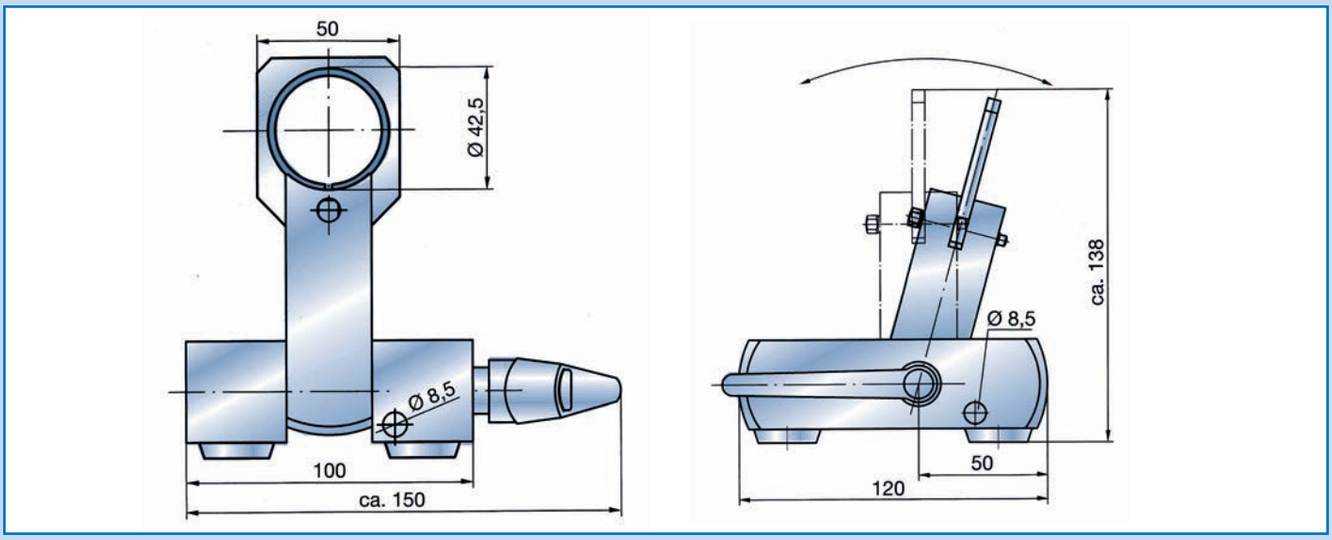

Des combinaisons avec plusieurs KM-ME sont possibles.

N° cde.	X
KM-ME1	0
KM-ME2	80
KM-ME3	80-80
KM-ME4	80-80-80
KM-ME5	80-80-80-80
KM-ME6	80-80-80-80-80

Un dispositif avec d'autres dimensions X (min. 30 mm), un nombre de postes de travail supérieur au KM-ME6 ou des pièces détachées pour l'extension d'un dispositif déjà existant, sur demande.

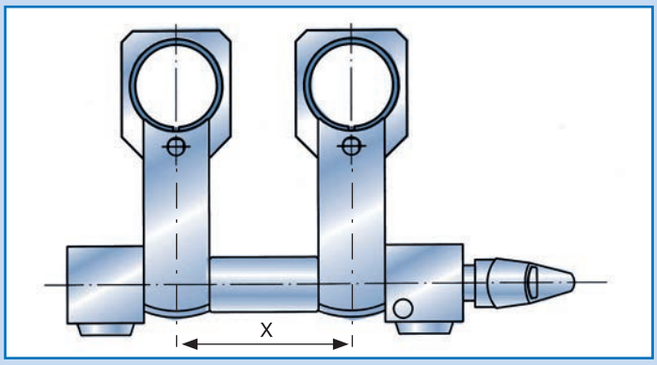

KM-ME35-40

Douille intermédiaire fendue

Est nécessaire pour fixer le support EH-M35 x 1,5 dans le KM-ME.

N° commande: KM-ME35-40

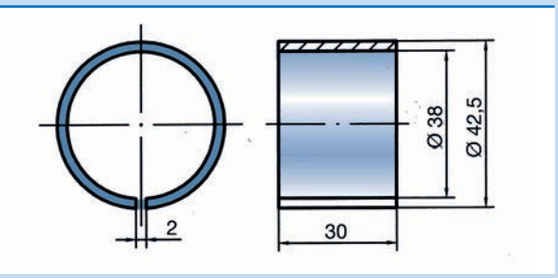

Exemple d'application

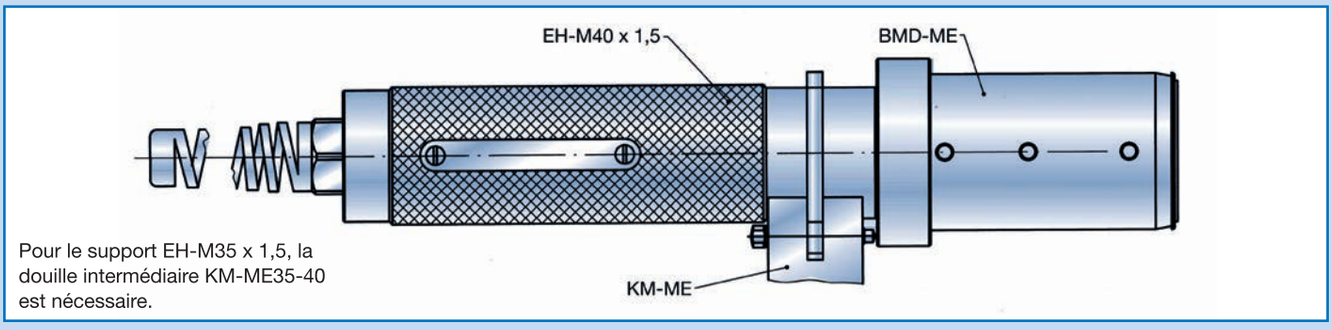

Pour le support EH-M35 x 1,5, la douille intermédiaire KM-ME35-40 est nécessaire.

2013-02-11_52Seiter_Französisch_RZ_Pfade.indd 44 14.02.13 14:00

Diatest fournit des dispositifs de mesure spécifiques sur demande basé sur notre programme.

Exemples

Dispositif 1

Poste de mesure avec logements de rangement étalons et BMD pour mesures intérieures et extérieures

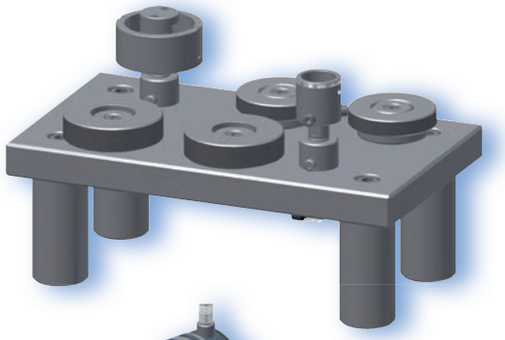

Dispositif 2

Poste de mesure avec support de comparateur pour verification planéité

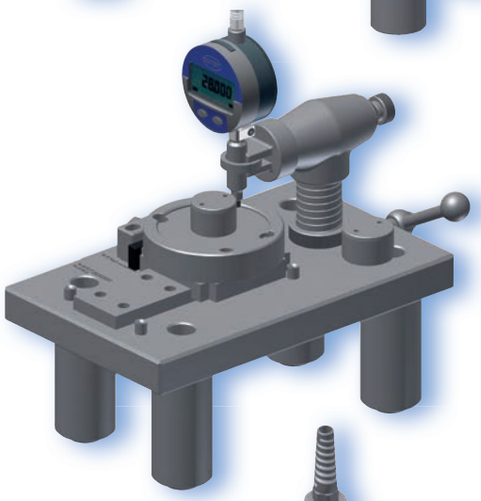

Dispositif 3

Poste de mesure avec extension et BMD pour mesures intérieures et extérieures

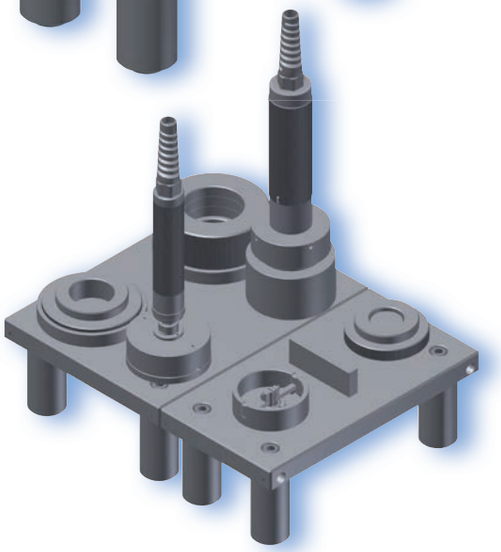

Dispositif 4

Poste pour mesure des distances parallèles à 2, 4 ou 6 points de mesure

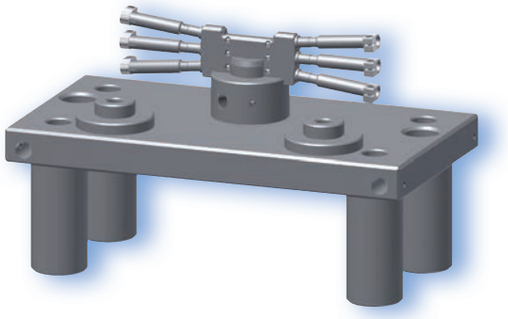

2013-02-11_52Seiter_Französisch_RZ_Pfade.indd 45 14.02.13 14:00

SH-BMD Supports flottants

Les supports flottants (2) sont utilisés dans les montages de mesure, en combinaison avec les types BMD-PK à cône pilote (3). Le rôle du support flottant consiste à compenser les erreurs de positionnement du BMD et de pallier aux erreurs angulaires du BMD par rapport à l'axe de l'alésage. Les supports flottants sont montés dans les douilles de serrage Ø 20 mm, Ø 30 mm et Ø 50 mm. La douille ne doit pas être serrée trop forte, afin de garantir le bon fonctionnement du support flottant SH-BMD.

Les supports flottants SH-BMD-20 et SH-BMD-30 ne sont pas dotés d'une sécurité anti-rotation. En utilisant un palpeur inductif (1), une rallonge palpeur (MUZ10) est nécessaire. Eventuellement, il sera indispensable, de retirer le soufflet de protection sur le palpeur inductif. Nous recommandons la version AT0, lorsque le BMD est souvent échangé (v. page 8), surtout en utilisant une unité électronique avec un palpeur inductif (1).

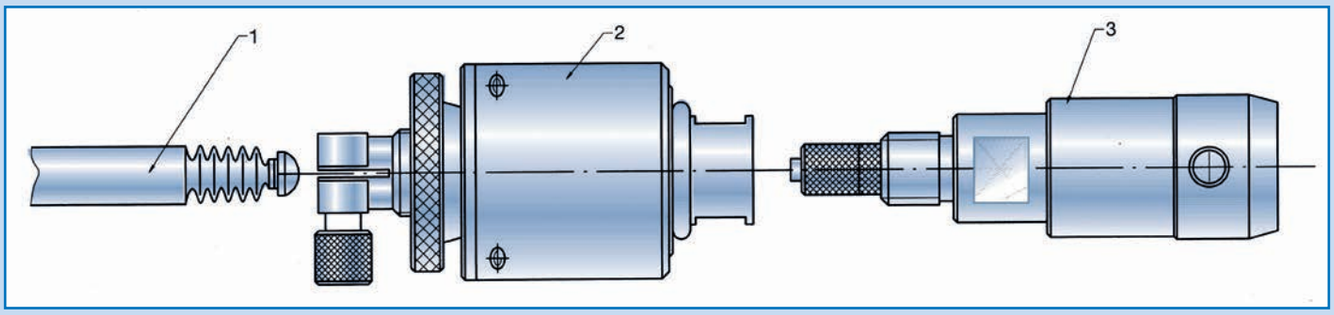

SH-BMD20

Support flottant avec diamètre extérieur 20 mm

N° commande: SH-BMD20-6

Données techniques

Ecrou régl. (A)	Plage flottement	Pente axiale<
0 Rotation	± 0 mm	0°
1 Rotation	± 0,13 mm	2° 40'
2 Rotations	± 0,26 mm	3°
3 Rotations	± 0,39 mm	3° 20'
4 Rotations	± 0,5 mm	3° 35'

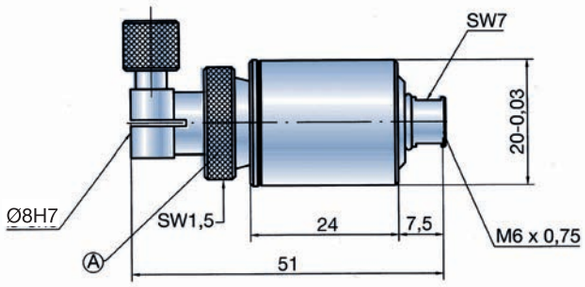

SH-BMD30

Support flottant avec diamètre extérieur 30 mm

N° cde: SH-BMD30-6 (filetage de raccordement M6 x 0,75)
SH-BMD30-10 (filetage de raccordement M10 x 1)

Données techniques

Ecrou régl. (A)	Plage flottement	Pente axiale<
0 Rotation	± 0 mm	0°
1 Rotation	± 0,125 mm	0° 30'
2 Rotations	± 0,25 mm	0° 50'
3 Rotations	± 0,375 mm	1°
4 Rotations	± 0,5 mm	1° 5'
5 Rotations	± 0,625 mm	1° 10'
6 Rotations	± 0,75 mm	1° 10'

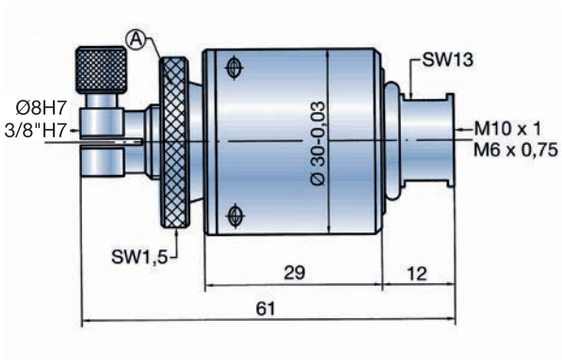

Réglage de la plage de flottement pour SH-BMD20+30

Positionner l'écrou de réglage (A) sur la position de flottement 0 sans le serrer, car sinon, le support est entraîné vers l'arrière avec le BMD ce qui l'empêche de flotter parallèlement!

Régler ensuite la plage de flottement désirée, et bloquer l'écrou de réglage (A) à l'aide d'une clé 6-pans intérieure 1,5 mm. Vérifier spécialement pour les BMD avec petits diamètres, que la plage de flottement ne soit pas réglée trop importante. En effet, une plage de flottement trop importante peut provoquer une collision avec la face frontale du BMD!

2013-02-11_52Seiter_Französisch_RZ_Pfade.indd 46 14.02.13 14:00

SH-BMD50

Support flottant avec protection anti-collision

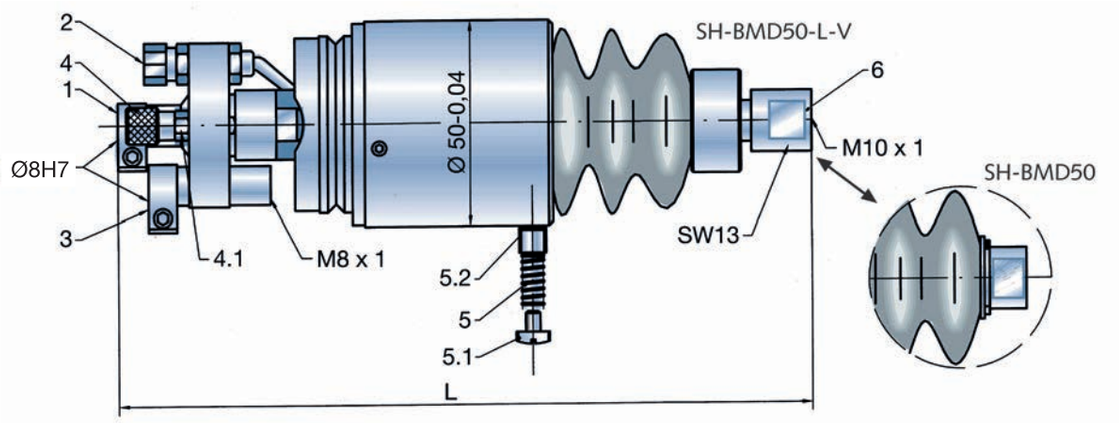

Les supports flottants avec amortisseurs de sécurité sont généralement utilisés dans les systèmes de mesure 100% automatiques. Ils sont dotés d'une sécurité anti-rotation.

Exécutions

SH-BMD50	Sans raccord d'air et sans réglage fin L = 150
SH-BMD50-V	Sans raccord d'air avec réglage fin L = 164±1,5
SH-BMD50-L-V	Avec raccord d'air et réglage fin L = 164±1,5

Applications

BMD jusqu'à Ø-nom. 150 mm pour montage horizontal
BMD jusqu'à Ø-nom. 250 mm pour montage vertical
BMD avec option L (sortie air par touches de mesure)

Réglage fin (type V)

Lorsque les BMD sont souvent échangés, la mise à zéro du palpeur électronique est réalisée par le réglage fin, sans devoir bouger le palpeur physiquement.

Amortisseur de sécurité

avec 22 mm de course anti-collision

Exemples:

- L'alésage n'existe pas, la pièce est mal positionnée etc. Le SH-BMD-50 avec le détecteur de proximité arrête la machine quand le recul du ressort devient trop important.
- Le BMD descend dans un alésage borgne ou étagé jusqu' au fond. A l'aide de la course du SH-BMD50 et d'un palpeur de mesure, on peut en plus mesurer la profondeur de l'alésage.
- Le BMD-SO-KO (voir page 18) est introduit dans l'alésage jusqu'à la butée de profondeur.

Description technique

1 Alésage de serrage Ø 8H6 à blocage tangentiel pour recevoir le palpeur de mesure.
2 Amortisseur de sécurité (env. 3-4 bar) seulement pour la version L.
tuyau flexible d'air comprimé Ø intérieur 3,0, Ø extérieur 4,0 (par exemple Festo PU-3)
3 Alésage de serrage Ø 8H6 pour le détecteur de proximité avec filetage M8 x 1 dans partie avant.
4 Vis de réglage pour la plage de flottement. 1 rotation = ± 0,25 mm plage de flottement.
4.1 Ecrou pour bloquer la vis de réglage (4) avec une clé 7 mm. Pour plage de flottement = 0: serrer l'écrou contre la vis de réglage en vissant la vis de réglage à fond.
5 Ressort d'équilibrage. 2 pièces ayant des forces différentes de 4-30 N.
5.1 Vis de la compensation du poids.
5.2 Douille de ressort.
6 Exécution V : Réglage fin de ± 1,5 mm en libérant la vis de blocage avec une clé de 3 mm. Ceci permet de changer les BMD, sans être obligé, de bouger physiquement le palpeur pour la mise à zéro.

Réglage de la plage de flottement

Visser légèrement l'écrou 4.1 contre la tête de la vis de réglage 4. La vis 4 est à visser jusqu'à la butée finale = 0 plage de flottement. Tourner la vis 4 en arrière (1 rotation = ± 0,25 mm plage de flottement) jusqu'à avoir réglé la plage de flottement désirée. Bloquer la vis de réglage 4 moyennant l'écrou 4.1 afin d'empêcher la vis de tourner. La plage de flottement max. est de ± 0,75 mm.

Compensation du poids

En utilisation horizontale, le poids du BMD peut être équilibré dans une position centrale en ajustant la vis 5.1 ou éventuellement par le changement du ressort 5. Ceci permet, d'éviter une usure excessive du cône de pilotage lors de l'introduction du BMD dans l'alésage. La livraison comprend 2 ressorts de forces différentes. En utilisation verticale, il faut démonter le ressort 5.

SH-BMD50-10

Douille de protection pour SH-BMD50

La douille de protection sert à protéger les palpeurs et détecteurs de proximité une fois montés. Par le biais des 3 vis de fixation, les câbles et tuyaux d'air sont sorties sans risques et protégés contre les projections de liquide.

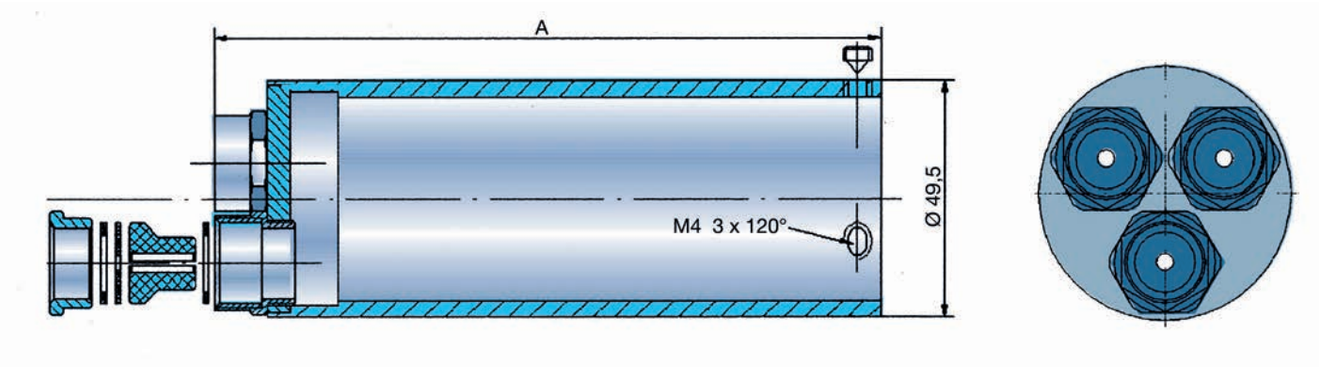

Exécutions

Longueur A	N° commande
152 mm	SH-BMD50-10
190 mm	SH-BMD50-10-190

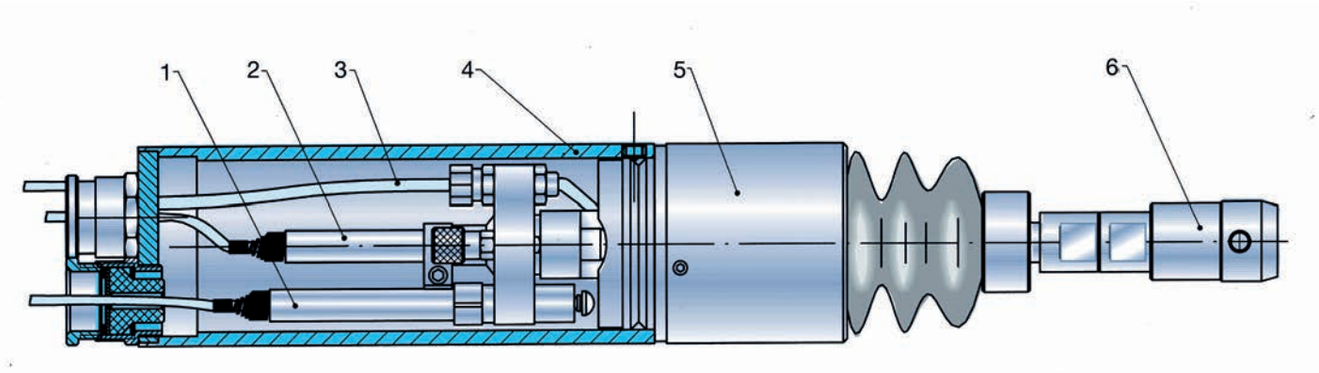

Exemple

1 Détecteur de proximité ou palpeur
2 Palpeur électronique
3 Tuyau d'air
4 Douille de protection
5 Support flottant
6 BMD-PK

2013-02-11_52Seiter_Französisch_RZ_Pfade.indd 48 14.02.13 14:00

SH-BMD-ME

Support flottant pour tampons étagés

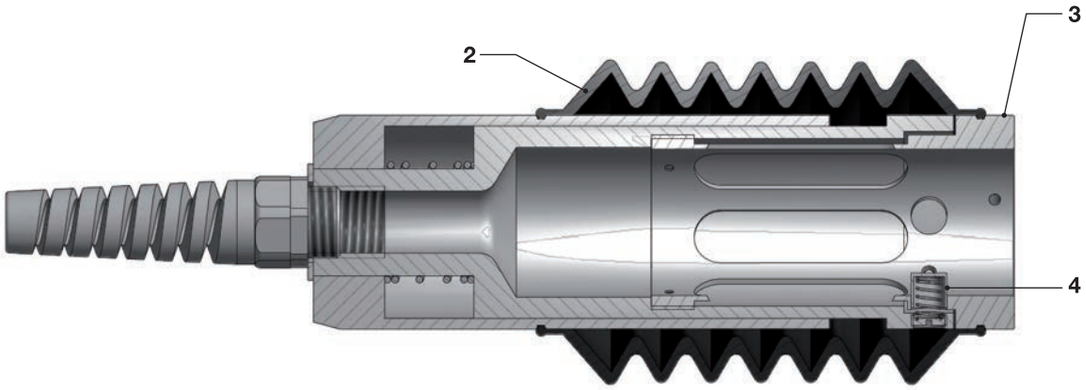

Le support flottant pour tampons étagés, équipé avec une protection anti-collision, est exclusivement destiné aux tampons du type BMD–ME (voir page 22).

Important:
Seulement le type de raccord 5 avec taille (v. page 22) est utilisable pour le montage d'un BMD-étagé.

Compensation du poids

En utilisation horizontale, le poids du BMD peut être équilibré dans une position centrale, en ajustant les 2 vis de fixation 4.1 ou éventuellement par le changement des 2 ressorts 4.
Les 2 vis de fixation sont positionnées dans un angle de 96° et sont à aligner, lors du montage de l'unité, pour qu'elles soient dirigées vers le bas et déplacées d'environ 48° par rapport à l'axe vertical.

Description technique

1 Filetage M8 x 1 pour détecteur de proximité (amortisseur de sécurité), course anti-collision env. 20 mm.
2 Soufflet de protection contre les projections.
3 Tiges à ressorts permettant le flottement libre, plage de flottement env. ± 1 mm; non réglable.
4 Ressort de compensation de poids, utilisé en situation horizontale. Quantité totale = 2 jeux de ressorts dans un angle de 96°. Les ressorts sont à placer lors de l'installation dans la machine ou le montage de mesure de manière, à permettre une compensation du poids. En utilisation verticale du SH-BMD-ME, il faut démonter les ressorts.
5 Sécurité anti-rotation. Le support flottant est protégé et ne peut plus être faussé par une rotation.
6 3 vis, positionnées à 3 x 120° pour fixer le tampon étagé. Pour le montage du BMD, il faut utiliser le raccord du type 5, monté côté tampon BMD.
7 Palpeurs de mesure avec Ø-serrage 8h6 (et évent. un tuyau d'air si nécessaire). Les câbles et le tuyau d'air sont sortis sans risques et protégés contre les projections à travers la douille anti flexion.
8 Type de raccord 5 avec taille 2 (côté BMD).
9 Tampon étagé BMD
10 Cône pilote

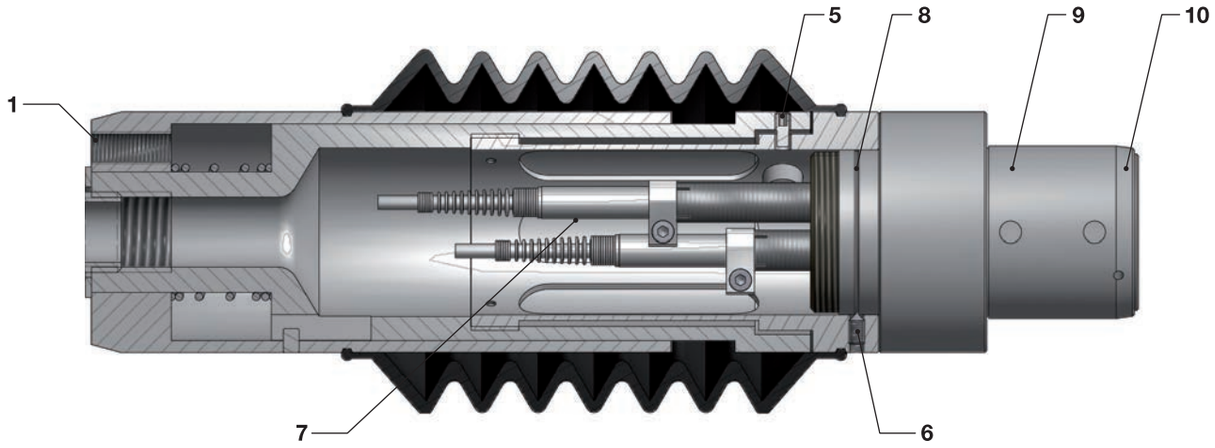

E Pièces de rechange

Quelques pièces sur le BMD sont remplaçables. Il faut cependant faire attention à ce que les pièces de rechanges soient les bonnes ! L'emploi de pièces non adaptées conduit à des erreurs de mesure. Veuillez nous contacter avant de passer commande pour ce genre de pièces.

Il nous faudra simplement la référence de votre BMD pour faire une liste des pièces qui le composent.

Dénominations:
HM-T Aiguille mobile en carbure
F Ressort (pas sur série 4)
FH Douille de ressort

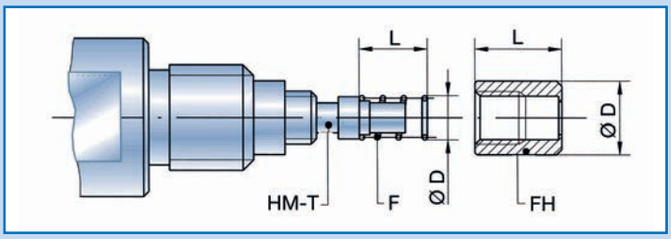

HM-T

Aiguilles mobiles en carbure

Les aiguilles mobiles peuvent être échangées. Il faut toutefois veiller à utiliser la bonne aiguille.
Les aiguilles sont marquées avec des encoches.

Sans encoche	BMD-2-points, BMD-FB6
2 encoches	BMD-FB10
3 encoches	BMD-3-points
plus que 3 encoches	Aiguille mobile spéciale

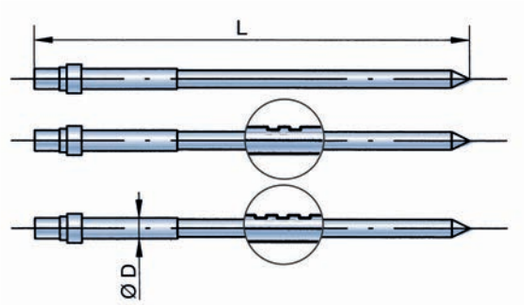

Dénomination	Série 4 (M3,5 x 0,35)				Série 6 (M6 x 0,75)				Série 10 (M10 x 1)			
HM-T	Ø D	L	Encoche	N° cde.	Ø D	L	Encoche	N° cde.	Ø D	L	Encoche	N° cde.
2-points	1,5	42,8	0	HM-T4	1,5	42,8	0	HM-T6	2,7	59,5	0	HM-T10
FB					1,5	42,8	0	HM-T6	2,7	59,5	2	HM-T10-FB
2-points					1,5	42,5	3	HM-T6-3P	2,7	58,5	3	HM-T10-3P
Ressort					2,5	4		F6	3,7	10		F10
Douille ressort	2,8	6		FH4	4,5	5		FH6	7	8,5		FH10

ZU Accessoires

Bagues de réglage

Les bagues de réglage servent à étalonner l'appareil de mesure. Les bagues selon norme DIN 2250-C conviennent particulièrement bien pour cette tâche. Elles sont livrables par DIATEST avec toutes les cotes intermédiaires entre Ø 1 mm et Ø 300 mm.
L'emploi des bagues de réglage selon la norme interne DIATEST est aussi possible. Mais elles sont livrables par DIATEST que pour les cotes rondes entre Ø 3,000 mm et Ø 40,000 mm.

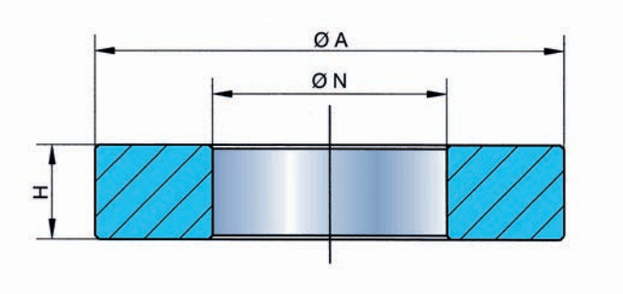

Cote nom. Ø N mm	Pas mm	Diamètre extérieur Ø A mm	Hauteur H mm
2,250 - 3,750	0,25	20,0	4,5
4,000 - 9,500	0,5	20,0	4,5
10,000 - 20,000	0,5	36,0	7,5
20,500 - 29,500	0,5	45,0	10,0
30,000 - 40,000	1,0	60,0	12,0

N° cde. = R-cote nominale; Exemple commande: R-25,500

Précisions des bagues de réglage DIATEST: (norme usine)

Ecart max. par rapport à la cote nominale	0,0009 mm
Erreur max. de rotondité	0,0003 mm max.
Rugosité max.	0,00002 mm
Dureté	62-64 HRC

Des certificats pour les bagues sont également disponibles sous différentes normes. Merci de nous contacter.

2013-02-11_52Seiter_Französisch_RZ_Pfade.indd 50 14.02.13 14:00

Abréviations techniques et générales

Sécurité par la qualité

	Page
A Adaptateur	34-35
AD Couvercle de protection	7
AH Support pour ANALODIG	33
AT0 Longeur de fixation tolérancée	8
BL Support avec plaquette d'inscription	26
BLE Plaquette de rechange	26
BM Tampon lisse de contrôle	8
BMD Tampon de mesure d'alésage	10-23
D Type de base BMD pour alésages débouchant	11
D Complément de commande pour pièces et supports rotatifs	32, 38
EH, EHT Support de palpeur électronique	29-31
F Complément de commande pour rallonge de prof. avec ressort intégré	37, 50
FB Type de BMD pour alésages borgne	12
GK Douille de blocage fendue	42
HM Carbure	6
HM-T Aiguille mobile carbure	50
KB Etrier de serrage	42
KM Petit dispositif de mesure	42-44
L BMD sans accessoires en exécution air comprimé	13, 30, 47
MB-B Limitation de capacité	6
MB-SO Extension de capacité	5
MCR Touche de mesure chromée dur	6
MDI Touches de mesure en diamant	7
ME Tampons de mesure étagés	22-23
MH Supports de comparateur	24-28

	Page
MHM Touches de mesure en carbure	6
MKE Touches de mesure céramiques	6
MKK Touches de mesure synthétique	7
MR Touche de mesure	6
MRU Touche de mesure rubis	7
MZ Tolérance réduite pour le diametre du cylindre	8
M24 Buttée de prof. avec filetage M24	40, 41
NHM Aiguilles mobiles pour BMD-PA-6	21
NFB Aiguilles mobiles pour BMD-PA-6-FB	21
NT-HM Aiguilles mobile pour BMD-PA-4	21
NT-FB Aiguilles mobiles pour BMD-PA-4-FB	21
OCR BMD à cylindre acier bruni (n'est pas chromé)	4
OD BMD pour diamètres extérieurs	20
OR BMD sans gorge pilote	15
PA BMD pour distances parallèles	21
PG BMD sans force de mesure inhérente	8
PK BMD avec cône pilote	9, 14
R Cote rayon touche de mesure	6
Bague de réglage	50
S Type de base BMD standard	10
S-FB Type BMD-S avec L1 raccouci	15
SH-BMD Support flottant pour BMD PK	46-49
SO Exécution spéciale	15-20
SO-B Inscription spéciale	4
SO-DZL BMD avec cylindre et L1 allongés	17

	Page
SO-FB-SO BMD version spéciale étagé et borgne	18
SO-GL BMD pour mesure longitudinale	18
SO-KO BMD pour mesure de cônes intérieurs	18
SO-KW BMD pour la mesure sur champs des vilebrequins	19
SO-PA BMD pour la mesure de distances parallèles	19
SO-SZ BMD à cylindre spécial	19
SO-ZL BMD avec L1 et/ou L2 allongés	17
SO-TA BMD à butée de profondeur intégrée	16
SO-W Renvoi d'angle et BMD vers. courte	36
SO-2Z BMD avec 2 cylindres de guidage	18
TA Butée de profondeur	40, 41
T-BMD BMD très petits diamètres	17
TV Rallonge de profondeur avec tige mobile	37, 38
TVT Rallonge de profondeur sans tige mobile	37, 39
UM BMD pour cote d'approche	15
V Support de BMD avec réglage fin	26, 30, 47
VK Levier de blocage réglable	42
W Renvoi d'angle	36
Z Compl. de cde. pour serrage 3/8“	24-33
ZHML BMD à bandes carbure incorporées	14
ZKUL BMD à bandes synthétiques incorp.	17
2R BMD avec deux gorges pilotes	16
S0-2Z BMD avec deux cylindres	18
3P BMD en exécution 3 points	9,16

2013-02-11_52Seiter_Französisch_RZ_Pfade.indd 51 14.02.13 14:00

PRODUITS DE QUALITÉ RECONNUS DANS LE MONDE

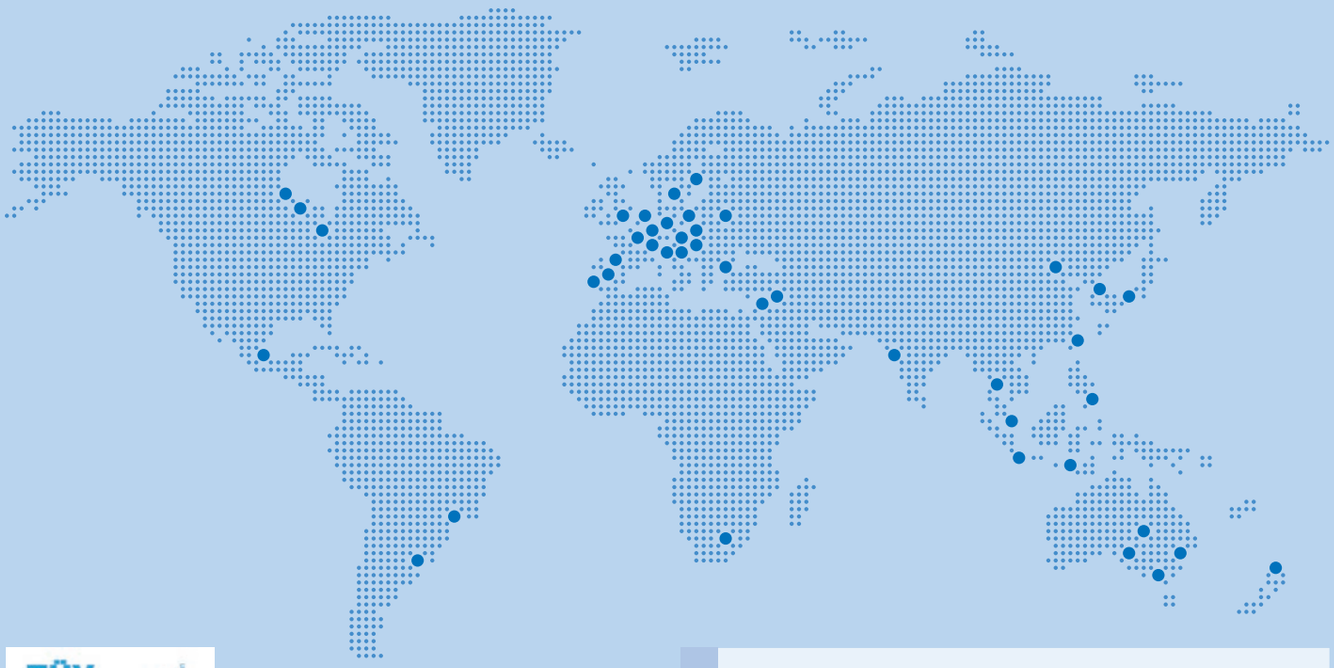

DIATEST
Hermann Költgen GmbH

Schottener Weg 6
D-64289 Darmstadt
Germany

Tel.: +49 61519790
Fax: +49 6151979111
E-Mail: info@diatest.com
www.diatest.com

DIATEST (U.K.) Ltd.

18, Avondale Avenue,
Hinchley Wood, Surrey,
KT10 0DA England

Phone +44 2083981100
Fax +44 2083989887
E-Mail: sales@diatest.co.uk
www.diatest.co.uk

DIATEST –
France S.A.R.L.

Z.I. de la Malnoue, 41,
Avenue de L'Europe
77184 Emerainville
France

Tél. +33 (0) 160951277
Fax +33 (0) 160174798
E-Mail: info@diatest.fr
www.diatest.fr

DIATEST Sverige

AB Hans Ehlers
Ranhammarsvägen 24
168 67 Bromma
Sweden

Tel.: +46 856470188
Fax: +46 8362279
E-Mail: m.ehlers@diatest.se
www.diatest.se

DIATEST USA

11 West College Drive
Suite I
Arlington Heights, IL 60004
USA

Phone +1 8003428378
Fax +1 8473922197
E-Mail: diatest@aol.com
www.diatest.us

DIATEST JAPAN Ltd.

15-29, 1-Chome Hitotsuya
580-0003 Matsubara City,
Osaka
Japan

Phone +81 723306661
Fax +81 723338223
E-Mail: d-info@diatest-j.co.jp
www.diatest-j.co.jp

DIATEST do BRASIL

Produtos de Medição LTDA
R. Ulisses Cruz, n° 1.050/1052 -
3°.andar – CJ.06 – Tatuapé
ZIP: 03077-000 – São Paulo – SP –
Brazil

Phone +55 1120918811
Fax +55 1120918801
E-Mail: info@diatest.com.br
www.diatest.com.br

DIATEST MEASURING INSTRUMENTS (BEIJING) CO., LTD

Room 1010, Building 61, No.1,
Balizhuang Xili, Chaoyang District,
Beijing,VRC

Phone +86 1085865481
Fax +86 1085865483
E-Mail: info@diatest.cn
www.diatest.cn

2013/02/F

Sous réserves d'erreurs. Des modifications techniques sont possibles et introduites selon la dernière évolution de la technique.